Bid Book: V3

بسم الله الرحمن الرحيم

ބީލަން ފޮތް

ޕްރޮޖެކްޓްގެ ނަން:	"ކޮމަންވެލްތް ބީޗް ހޭންޑްބޯލް ޗެމްޕިއަންޝިޕް 2025" އަށް ކުޅުދުއްފުށި ސިޓީއަށް ޒިޔާރަތްކުރާ ޓީމުތަކަށް މަރުޙަބާ ދެންނެވުމާއި ޝަހަރު ޒީނަތްތެރިކުރުމުގެ މަސައްކަތް ކޮންޓްރެކްޓް ފަރާތެއް ހޯދުން Welcoming and city decoration for teams arriving for "Commonwealth Beach Handball Championship 2025"
ޕްރޮޖެކްޓްގެ ނަންބަރު:	PC-266/2025/W-33
އިޢުލާން ނަންބަރު:	(IUL)266-PR/266/2025/185
އިޢުލާން ކުރެވިފައިވާ ތާރީޚް:	24 ޖުލައި 2025
އިސްލާހުކުރެވިފައިވާ އިޢުލާން ނަންބަރު:	(IUL)266-PR/266/2025/196
އިސްލާހުކުރެވިފައިވާ އިޢުލާން ކުރި ތާރީޚް:	04 އޯގަސްޓް 2025
ބީލަންފޮތުގެ ވާޝަން:	ވާޝަން 3

ބީލަންފޮތް އިސްލާހުކުރެވިފައިވާ ތާރީޚް: 04 އޯގަސްޓް 2025

ކުޅުދުއްފުށި ސިޓީ ކައުންސިލްގެ އިދާރާ
ކުޅުދުއްފުށި، ދިވެހިރާއްޖެ

ސެކްޝަން 1

ބީލަން ޝީޓް

ރިފަރެންސް ނަންބަރު	ބީލަމާއި ގުޅޭ ރިފަރެންސްތައް
1.1	ޕްރޮޖެކްޓްގެ ނަން: "ކޮމަންވެލްތު ބިޒްނަސް ބޯގަ މުބާރާތް 2025" އަށް ކުޅުދުއްފުށި ސިޓީއަށް ޒިޔާރަތްކުރާ ޑެލިގޭޓުން މަރުޙަބާ ދެންނެވުމާއި ހަރުގެޔަ ޒީނަތްތެރިކުރުމުގެ މަސައްކަތް ކޮށްދޭނޭ ފަރާތެއް ހޯދުން އިޢުލާން ނަންބަރު: (IUL)266-PR/266/2025/185 އިޢުލާން ކުރި ތާރީޚް: 24 ޖުލައި 2025 (ބުރާސްފަތި) އިސްލާހުކުރެވިފައިވާ އިޢުލާން ނަންބަރު: (IUL)266-PR/266/2025/196 އިސްލާހުކުރެވިފައިވާ އިޢުލާން ކުރި ތާރީޚް: 4 އޮގަސްޓް 2025 (ހޯމަ)
8.1	ބީލަން ހުށަހެޅުމަށް ރަޖިސްޓްރީކުރުން: 24 ޖުލައި 2025 (ބުރާސްފަތި) ން 10 އޮގަސްޓް 2025 (އާދިއްތަ) ގެ 11:30 އަށް އެޑްރެސް : ކުޅުދުއްފުށި ސިޓީ ކައުންސިލްގެ އިދާރާ ފޯނު ނަންބަރު : 6527177، 6527113 ނުވަތަ 6527192
9.1	ޕްރީ ބިޑް މީޓިން (މައުލޫމާތު ސެޝަން): ތާރީޚް: 30 ޖުލައި 2025 (ބުދަ) ގަޑި: 10:30 އެޑްރެސް: ކުޅުދުއްފުށި ސިޓީ ކައުންސިލްގެ އިދާރާ
9.2	ސުވާލުކުރާނަމަ އީމެއިލް ކުރައްވަންވީ ސުންގަޑި: ތާރީޚް: 7 އޮގަސްޓް 2025 (ބުރާސްފަތި) ގަޑި: 11:30 އެޑްރެސް: ކުޅުދުއްފުށި ސިޓީ ކައުންސިލްގެ އިދާރާ
9.2	މައުލޫމާތު ސާފުކުރުމަށް ލިޔުންތައް ފޮނުވަންވީ އެޑްރެސް: ނަން: ޝިފާނާ އަބްދުއްރަޙީމް، މަޖީދާ ހަސަން އަދި އާއިޝަތު ނަޖީބާ މުޙައްމަދު ފޯނު ނަންބަރު: 6527177، 6527113 ނުވަތަ 6527192 އީމެއިލް އެޑްރެސް: bids@kulhudhuffushicity.gov.mv އެޑްރެސް: ކުޅުދުއްފުށި ސިޓީ ކައުންސިލްގެ އިދާރާ
13.1	އަގު ހުށަހަޅާނީ ގޮތް: ޖުމްލަ އަގު (ދިވެހި ރުފިޔާއިން)
17.1	ބީލަން ހުށަހަޅާނީ ސުންގަޑި: ތާރީޚް: 11 އޮގަސްޓް 2025 (ހޯމަ) ގަޑި: 11:30 ތަން: ކުޅުދުއްފުށި ސިޓީ ކައުންސިލްގެ އިދާރާގައި
19.1	ބީލަން ހުޅުވުން: ތާރީޚް: 11 އޮގަސްޓް 2025 (ހޯމަ) ގަޑި: 11:30 ތަން: ކުޅުދުއްފުށި ސިޓީ ކައުންސިލްގެ އިދާރާގައި
22.1	ބީލަންތައް ވަޒަންކުރާނެ މިންގަނޑު ޖަދުވަލު 4 ގައި އެވަނީއެވެ.
30.1	ބިޑް ސެކިއުރިޓީގެ ގޮތުގައި ހުށަހަޅަންޖެހޭ އަދަދު: 325.00 (ތިންސަތޭކަ ފަންސަވީސް ރުފިޔާ) ފައިނޭންޝިއަލް އިންސްޓިޓިއުޝަނުން ދޫކޮށްފައިވާ ލިޔުމުގެ އަސްލު
32.1	ޕަރފޯމަންސް ގެރެންޓީ ހުށަހަޅަންޖެހޭ އަދަދު: ޖުމްލަ އަގުގެ 2.5%

ސެކްޝަން 2 - ބީލަން ހުށަހަޅާ ފަރާތްތަކަށް އިރުޝާދު

(ހ) އާންމު މަޢުލޫމާތު

1. ބީލަމުގެ ތަޢާރަފު

1.1. މިއީ "ކޮމަންވެލްތު ބީޗްހޭންޑް ބޯޅަ މުބާރާތް 2025" އަށް ކުޅުދުއްފުށި ސިޓީއަށް ވަޑައިގަންނަވާ ޓީމްތަކަށް މަދުރަބާ ގެންނެވުމާއި ރަށުތެރޭ ޓްރާންސްޕޯޓްކުރުމުގެ މަސައްކަތް ކޮންޓްރެކްޓް ފަރާތެއް ހޯދުމަށް ހުޅުވާލާ ބީލަމެކެވެ. މި ބީލަމުގެ މަޢުލޫމާތު ބީލަން ޝީޓުގައި ބަޔާންކޮށްފައިވާނެއެވެ.

2. ބީލަމަށް ކުރިމަތިލެވޭނެ ފަރާތްތައް

2.1. ބީލަން ހުށަހަޅާފަރާތަކީ، ވިޔަފާރި ރަޖިސްޓްރީ ކުރުމުގެ ޤާނޫނު (ޤާނޫނު ނަންބަރު: 18/2014) ގެ ދަށުން ވިޔަފާރި ރަޖިސްޓްރީ ކުރެވިފައިވާ ތިރީގައި ބަޔާންކުރާ ފަރާތްތަކަށެވެ.

2.1.1 ދިވެހިރާއްޖޭގެ ކުންފުނިތަކާބެހޭ ޤާނޫނުގެ ދަށުން ރަޖިސްޓްރީ ކުރެވިފައިވާ ކުންފުނިތަކެވެ.

2.1.2 ޕާޓްނަރޝިޕް ޤާނޫނުގެ ދަށުން ރަޖިސްޓްރީ ކުރެވިފައިވާ ޕާޓްނަރޝިޕްތަކެވެ.

2.1.3 ކޯޕަރޭޓިވް ސޮސައިޓީގެ ޤާނޫނުގެ ދަށުން ރަޖިސްޓްރީ ކުރެވިފައިވާ ކޯޕަރޭޓިވް ސޮސައިޓީތަކެވެ.

2.1.4 އަމިއްލަ ފަރުދުންގެ ވިޔަފާރީގެ ޤާނޫނުގެ ދަށުން ރަޖިސްޓްރީ ކުރެވިފައިވާ އަމިއްލަ ފަރުދުންގެ ވިޔަފާރިތަކެވެ.

2.2. މިމާއްދާގެ 2.1 ގައި ބަޔާންކުރާ ފަރާތްތަކުގެ އިތުރުން އެހެން ފަރާތްތަކަށް ބީލަމަށް ކުރިމަތިލެވޭނަމަ އެކަން ބީލަން ޝީޓުގައި ބަޔާން ކޮށްފައިވާނެއެވެ.

3. ބީލަން އޮންނަންވާނެގޮތާއި ބީލަމުގައި ސާއިލުވުން

3.1. ބީލަންތައް އޮންނަންވާނީ މި ލިޔުމުގެ ޖަދުވަލު 1 ގައިވާ، ބީލަން ހުށަހަޅާ ފަރާތްތަކުގެ ޗެކްލިސްޓް ގައިވާ ލިޔުންތަކާއި ޑޮކިއުމަންޓްތައް ހިމެނޭގޮތަށް ތަރުތީބުން ފައިލްކޮށް ނުވަތަ ބައިންޑު ކުރެވިފައެވެ.

3.2. ބީލަން ހުށަހަޅާ ފަރާތުން ބީލަން ތައްޔާރު ކުރަންވާނީ ބީލަމާއިއެކު ދީފައިވާ ނަމޫނާއާ އެއްގޮތަށް ދިވެހި ނުވަތަ އިނގިރޭސި ބަހުން، ފަސޭހައިން ކިޔަން އެނގޭ ފޮންޓަކުން (Times New Roman / ފަރުމާ ފޮންޓް ފަދަ) ޓައިޕު ކުރެވިފައެވެ. ނުވަތަ އަތުން ލިޔާނަމަ ލިޔެފައި ހުންނަންވާނީ ކިޔަން އެނގޭނެ ގޮތަށެވެ. އަދި ބީލަމުގެ ކުރިމަ ސަފްހާއެއްގައި ބީލަން ހުށަހަޅާ ފަރާތުގެ ނުވަތަ އެފަރާތުން އައްޔަން ކުރާ ފަރާތުގެ ސޮއި ކުރެވިފައި ހުންނަން ވާނެއެވެ. އަދި ބީލަމުގެ ކޮންމެ ސަފްހާއެއްގައި ފޮސް އެއީ ކިތައް ސަފްހާގެ ތެރެއިން ކިތައް ވަނަ ސަފްހާކަން އެނގޭގޮތަށް ތަރުތީބުން ސަފްހާ ނަންބަރުވެސް ޖަހަންވާނެއެވެ.

652 8831 info@kulhudhuffushicity.gov.mv www.kulhudhuffushicity.gov.mv @kfcitycouncil

3.3. 3.3.1 ޕްރައިވެޓް ލިމިޓެޑް ކޮންޕެނީތަކުން މެނޭޖިންގ ޑިރެކްޓަރ ނޫން އެހެން ފަރާތަކުން ބީލަމުގައި ސޮއިކުރާނަމަ އެ ފަރާތަކަށް ސޮއި ކުރުމުގެ ހުއްދަ ދޫކުރައްވާކަން ބަޔާންކުރާ "ޕަވަރ އޮފް އެޓަރނީ"ގެ ކޮޕީއެއް ހުށަހަޅަން ވާނެއެވެ.

3.3.2 ޕާޓްނަރޝިޕްތަކުގެ މެނޭޖިންގ ޕާޓްނަރު ނޫން އެހެން ފަރާތަކުން ބީލަމުގައި ސޮއިކުރާނަމަ އެ ފަރާތަކަށް ސޮއި ކުރުމުގެ ހުއްދަ ދޫކުރައްވާކަން ބަޔާންކުރާ "ޕަވަރ އޮފް އެޓަރނީ"ގެ ކޮޕީއެއް ހުށަހަޅަން ވާނެއެވެ.

3.3.2 ކޯޕަރޭޓިވް ސޮސައިޓީތަކުގެ ޗެއަރޕާރސަން ނޫން އެހެން ފަރާތަކުން ބީލަމުގައި ސޮއިކުރާނަމަ އެ ފަރާތަކަށް ސޮއި ކުރުމުގެ ހުއްދަ ދޫކުރައްވާކަން ބަޔާންކުރާ "ޕަވަރ އޮފް އެޓަރނީ"ގެ ކޮޕީއެއް ހުށަހަޅަން ވާނެއެވެ.

3.3.4 ފަރުދީ ވިޔަފާރިތަކުގައި ވިޔަފާރީގެ ވެރިފަރާތް ނޫން ފަރާތެއް ބީލަމަށް ހުށަހަޅާ ލިޔުންތަކުގައި ސޮއިކުރާނަމަ، އެފަރާތަކަށް ސޮއިކުރުމުގެ ހުއްދަ ދޫކުރައްވާކަން ބަޔާންކުރާ "ޕަވަރ އޮފް އެޓަރނީ"ގެ ކޮޕީއެއް ހުށަހަޅަން ވާނެއެވެ.

3.3.5 ސަރުކާރު ކުންފުނިތަކާއި، ޕަބްލިކް ލިމިޓެޑް ކުންފުނިތަކުން ބީލަމުގެ ލިޔުންތަކުގައި ސޮއިކުރާނީ، ޒިންމާދާރު ކޮންމެ ފަރާތަކުން ސޮއި ކުރަންވާނެއެވެ.

4. ހުށަހެޅޭ ބީލަމުގެ މުއްދަތު 4.1. ބީލަމަށް ކުރިމަތިލާ ކޮންމެ ފަރާތަކުންވެސް ހުށަހަޅާނީ 1 (އެކެއް) ބީލަމެވެ. އެއް ބީލަމަށްވުރެ ގިނަ ބީލަން އެއްވަގުތު ފަރާތަކުން ހުށަހަޅައިފިނަމަ އެފަރާތެއްގެ ހުށަހަޅާފައިވާ ހުރިހާ ބީލަމެއް ބާޠިލު ކުރެވޭނެއެވެ.

5. ބީލަން ވަޢުދުވާ ކުރުމުގެ އަގު 5.1. ބީލަން ވަޢުދުވާކުރުމަކީ ބީލަން ހުށަހެޅުމަށް ކުރާ އެންމެފަހު ދުވަހުގެ ކުރިން އެބީލަމެއް ހުށަހަޅާ ފަރާތަކަށް ކުރެވިދާނެއެވެ. މިގޮތަށް ހިނގާ އެއްވެސް ޚަރަދުތަކެއް ބީލަން ހުށަހެޅި ފަރާތުން ޒިންމާއެއް ނުނަގާނެއެވެ.

6. އެހެނިހެން އިސްތިސްނާތައް 6.1. ބީލަން ހުށަހަޅާ ފަރާތަކީ، ކުޅުދުއްފުށި ސިޓީ ކައުންސިލްގެ އިދާރާގެ ޕްރޮކިއުމަންޓާއި ފައިސާއާއި ހިސާބުބެލެހެއްޓުމުގެ ޒިންމާ ހަވާލުކުރެވިފައިވާ މުވައްޒަފަކާ ނުވަތަ ޕްރޮކިއުމަންޓް ގޮތް ބަލަހައްޓާ ސަރުކާރުގެ އެކުލަވައިލާ މުވައްޒަފަކާ ނުވަތަ އެ ކޮމިޓީގެ އަޢްޟާއެއްގެ ޢާއިލާގެ މުވައްޒަފަކާ ގުޅުން ހުރި ވިޔަފާރިއަކުން އެބަސަނަކަން އެއްކޮޅު ގޮތްތަކުގެ، އެކަމުގެ ސާފު މަޢުލޫމާތު އަރިހުން ލިޔުމެއްގައި ސާބިތުކޮށް ހުށަހަޅަންވާނެއެވެ.

6.2. މި މާއްދާގެ 6.1 ގައި ބަޔާންކޮށްފައިވާ މުވައްޒަފަކާ ގުޅުން ބެހޭއިރުގައި ބެލޭނީ، މާލިއްޔަތު ގަވާއިދުގެ 19.01 ވަނަ މާއްދާގެ (ހ) ގައި، "ކްލޯޒް ރިލޭޝަންޝިޕް"

652 8831 info@kulhudhuffushicity.gov.mv www.kulhudhuffushicity.gov.mv @kfcitycouncil

ނުވަތަ "ކޮމިޓީ އެސެސްމަންޓް" ކަމަށް މާނަކޮށްފައިވާ ފަރާތެއް ނުވަތަ އެފަދަ ފަރާތްތަކުގެ ތެރެއިން ހިމެނޭ ފަރާތްތަކެވެ.

(ހ) ބިޑަރުގެ ޑިޒައިންތައް

7. ބިޑަން ފޮތް ގައި ހިމެނޭ ބައިތައް

7.1. ބިޑަރުގެ ޑިޒައިންތަކުގައި ހިމެނީ ތިރީގައިވާ ލިސްޓުގައިވާ ޑިޒައިންތަކާއި، އެގްރީމަންޓުތަކެވެ.

7.1.1 ބިޑަން ޝީޓް (ސެކްޝަން-1)

7.1.2 ބިޑަން ހުށަހަޅާ ފަރާތުތަކަށްދޭ އިޤްރާރު (ސެކްޝަން-2)

7.1.3 އެއްބަސްވުމުގެ އާންމު އަދި ހާއްސަ މާއްދާތައް (ސެކްޝަން-3)

7.1.4 ޖަދުވަލުތައް (ސެކްޝަން-4)

7.1.5 ކޯޓޭޝަން (ސެކްޝަން - 5)

7.1.6 މަސައްކަތާބެހޭ މައުލޫމާތު (ސެކްޝަން-6)

8. ބިޑުގައި ރަޖިސްޓްރީ ކުރުން

8.1. ބިޑުގައި ރަޖިސްޓްރީވުމަށް އިޢުލާންގައިވާ މުއްދަތުގެ ތެރޭގައި އިޢުލާންގައިވާ ލިންކް މެދުވެރިކޮށް ރަޖިސްޓްރީވާންވާނެއެވެ. ބިޑުގައި ރަޖިސްޓްރީވިކަން ކަށަވަރުކުރުމަކީ ބިޑަން ހުށަހަޅާ ފަރާތުގެ ޒިންމާއެކެވެ.

8.2. އަންދާސީހިސާބު ހުށަހަޅާނީ އިޢުލާންގައި ރަޖިސްޓްރީ ކުރުމަށް ދެވިފައިވާ މުއްދަތުގެ ތެރޭގައި މިއިދާރާގައި ނަން ނޯޓުކުރެވިފައިވާ ފަރާތްތަކަށެވެ.

9. ބިޑާ ގުޅޭގޮތުން މައުލޫމާތު ސާފުކުރުން

9.1. މި ބިޑާއި ގުޅޭ ޕްރީބިޑް މީޓިން އޮންނަނަމަ އެކަން "ބިޑަން ޝީޓް" ގައި ބަޔާންކޮށްފައިވާނެއެވެ.

9.2. ބިޑާގުޅޭގޮތުން އިތުރު މައުލޫމާތެއް ސާފުކުރަން ބޭނުންވާނަމަ ބިޑަން ޝީޓްގައިވާ އީމެއިލަށް ލިޔުމުން ހުށަހެޅުމުން، އެކަމުގެ މައުލޫމާތު ސާފުކޮށްދިނުމަށްފަހު ހުރިހާ ބިޑަރުންނަށް ލިޔުމުން ޖަވާބުދެވޭނެއެވެ.

9.3. މި ބިޑަން ފޮތުގައިވާ މައުލޫމާތާއި ގުޅިގެން ނުވަތަ މި ބިޑާ ގުޅޭގޮތުން އިތުރަށް ސާފުކުރާ ކަމެއް އޮތް ނަމަ އެ ކަމެއްގެ މައުލޫމާތު ހޯދުމަކީ ބިޑަން ހުށަހަޅާ ފަރާތުގެ ޒިންމާ އެކެވެ.

10. ބިޑަށް ބަދަލު ގެނައުން

10.1. ބިޑަން ހުށަހަޅާ މުއްދަތު ހަމަވުމުގެ ކުރިން ބިޑަށް ކޮންމެހެން ގެންނަންޖެހޭ ބަދަލެއް ގެނައުމަށް ފެނިއްޖެ ހިނދެއްގައި، އެޑެންޑަމެއް (އުނި/އިތުރު) ގެނެވޭނެއެވެ.

652 8831 info@kulhudhuffushicity.gov.mv www.kulhudhuffushicity.gov.mv @kfcitycouncil

10.2. 10.1 ގައިވާ ގޮތަށް ދޫކުރާ އެލޮޓްމަންޓަކީ ބިޑުގެ ބައެއްކަމެވެ. އަދި އެ އުސޫލުތަކު ބިޑުގެ މައުލޫމާތު ސަރވޭކުރުމަށް ރަޖިސްޓަރީ ފެހިރިބިދަކަން އިޖުރާއާ ދެމުވެރިކަން ފާސްކުރަންވާނެއެވެ. ނުވަތަ އެފަރާތަކާ އެކުދުން ރަމްޒުކުރަންވާނެއެވެ.

(ނ) ބިޑް ތައްޔާރުކުރުން

11. ބިޑުގައި ބޭނުން ކުރެވޭ ބަސް

11.1. ބިޑް ހުށަހަޅާ ފަރާތުން ބިޑަށް ތަޢާރުފު ކުރަންވާނީ ބިޑުގައި ކުރެވޭ ދިރާސާ ނަމޫނާއާ އެއްގޮތަށް ދިވެހި ނުވަތަ އިނގިރޭސި ބަހުންނެވެ.

12. ބިޑުގައި ބޭނުން ކުރާ ފައިސާ

12.1. މި ބިޑުގައި އަގު ކުރެވިފައި ހުށަހަޅާނީ ދިވެހި ރުފިޔާއިންނެވެ.

13. އަގު ހުށަހެޅުން

13.1. ބިޑަކަށް ވަކި ގޮތަކަށް އަގު ހުށަހަޅަންޖެހޭނަމަ އެކަން ބިޑް ސްޕެކްގައި ބަޔާންކޮށްފައިވާނެއެވެ. ޖަދުވަލު 2 – ބިޑް ހުށަހަޅާ ފޯމްގައި ޖުމްލަ އަގު (ހިސާބު އަކުރުން) ލިޔެފައިވާ އަގު ޖުމްލަ އަގު (ތާނައިން) ޖަހާފައިވާ އަގާއި ދިމާނުވާނަމަ ހުށަހަޅާ އަގުގެ ގޮތުގައި ބެލޭނީ ޖުމްލަ އަގު (ތާނައިން) ޖަހާފައިވާ އަގެވެ.

14. ބިޑުގެ މުއްދަތު

14.1. ބިޑުގެ މުއްދަތު ހަމަވާ ތާރީޚް އެންމެން ބިޑް ހުށަހަޅާ ތާރީޚުން ފެށިގެން 90 ދުވަހުގެ މުއްދަތަށެވެ.

15. ބިޑާއެކު ހުށަހަޅަންޖެހޭ ލިޔުންތައް

15.1. ބިޑާއެކު ހުށަހަޅަންޖެހޭ ލިޔުންތައް ސެކްޝަން 4 ގައި، ޖަދުވަލު 1 ގައި ބަޔާންކުރެވިފައިވާނެއެވެ. (ޖަދުވަލު 1 ގައި ކޮންމެހެން ހުށަހަޅަންޖެހޭ ކަމަށް ބަޔާން ކޮށްފައިވާ މައުލޫމާތު، ލިޔުމެއް ނުވަތަ ލިޔުންތައް މަދު ނުވަތަ ނެތްނަމަ ޑިސްކޮލިފައި ކުރެވޭނެއެވެ.)

(ރ) ބިޑް ހުށަހެޅުން

16. ބިޑް ބަންދު ކުރާނެ ގޮތް

16.1. ބިޑް ހުށަހަޅާނީ ބަންދު ކުރެވިފައެވެ. މިއުސޫލަކުން ނޫނީ ހުށަހަޅާ ބިޑެއް ބަލައެއް ނުގަނެވޭނެއެވެ.

16.2. ސީލް އުރައިގެ ބޭރުގައި ބިޑުގެ ނަން ލިޔުއްވައި ހުށަހަޅަންވާނެއެވެ.

16.3. ސީލް އުރައިގެ ކަނާތްފަރާތުން މަތީ ކަނުގައި ބިޑް ހުށަހަޅާ ފަރާތުގެ ނަމާއި އެޑްރެސް އަދި ފޯން ނަންބަރު ލިޔެފައި ހުށަހަޅަން ވާނެއެވެ.

16.4. ހުށަހަޅާ ބިޑުތައް ހުށަހަޅަންވާނީ ބަންދު ކުރެވިފައިވާ ސީލް އުރައެއްގައި ބިޑް ސްޕެކްގައިވާ ގޮތަށް އެޑްރެސް ކުރެވިފައެވެ.

17. ބިޑް ހުށަހެޅުމުގެ ސުންގަޑި

17.1. މި މަސައްކަތަށް ނުވަތަ ޚިދުމަތަށް އެދި ހުށަހަޅާ ބިޑުތައް ހުށަހަޅަންޖެހޭ ސުންގަޑި ބިޑް ސްޕެކްގައި ބަޔާންކޮށްފައިވާނެއެވެ.

17.2. މި މާއްދާގެ 18.1 ގައި ބަޔާން ކުރެވިފައިވާ ތާރީޚާއި ސަރުކާރު ބަންދު ދުވަހެއްގެ ގޮތުގައި ސަރުކާރުން ހަމަޖެއްސައިފިނަމަ ބީލަން ހުށަހަޅަންޖެހޭ އެންމެފަހު ތާރީޚަކަށް ވާނީ ޖެހިގެން އެންމެ އަވަހަށް އަންނަ ރަސްމީ ދުވަހުގެ ބީލަން ޝީޓުގައިވާ ގައިވާ ސުންގަޑީގައެވެ.

17.3. އީމެއިލް އަދި ފެކްސް އިން ފޮނުވާ އަންދާސީ ހިސާބުތައް ބަލައެއް ނުގަނެވޭނެއެވެ.

18. މުއްދަތުގެ ފަހުން ހުށަހަޅާ ބީލަން ބަލައި ގުޅޭ އަމަލު ކުރާނެގޮތް:

18.1. ބީލަން ހުށަހެޅުމަށް ހަމަޖެހިފައިވާ ސުންގަޑީގެ ފަހުން ހުށަހަޅާ ބީލަންތައް ބަލައެއް ނުގަނެވޭނެއެވެ.

(ބ) ބީލަން ހުޅުވުމާއި އިވެލުއޭޓް ކުރުން

19. ބީލަން ހުޅުވުން

19.1. މި މަސައްކަތަށް ހުށަހަޅާ ބީލަންތައް ހުޅުވާނީ ހަމަޖެހިފައިވާ ވަގުތު ބީލަން ހުށަހަޅާ ފަރާތްތަކުގެ ނުވަތަ އެފަރާތްތަކުން ބީލަން ހުޅުވުމަށް ހަމަޖެހިފައިވާ ބަޔަކު ފޮނުވާ ފަރާތްތަކުގެ ހާޒިރުގައި ބީލަން ޝީޓުގައިވާ ތަރުތީބުގައެވެ.

19.2. ބީލަން ހުޅުވުން އޮންނާނީ ބީލަން ޝީޓުގައި ބަޔާންކޮށްފައިވާ އެޑްރެހުގައެވެ.

19.3. ބީލަން ހުޅުވުމަށް ހަމަޖެއްސާފައިވާ ތާރީޚަށް އެއްވެސް ސަބަބަކާ ހުރެ ސަރުކާރުން ބަންދު ދުވަހެއްގެ ގޮތުގައި ހަމަޖެއްސައިފިނަމަ ބީލަން ހުޅުވުން އޮންނާނީ ޖެހިގެން އަންނަ ރަސްމީ ދުވަހުގެ ބީލަން ޝީޓުގައިވާ ގައިވާ ސުންގަޑީގައެވެ.

20. ހުށަހަޅާ ބީލަމުގައިވާ ކުށްތައް އިސްލާހުކުރުން

20.1. ޝަރުޠު ފުރިހަމަވާ ބީލަންތަކުގެ ހިސާބުކުރުމުގެ މަސައްކަތުގައި އުނިކަމުގައި ތިރީގައި މިވާ ގޮތަކުގެ މަތީން އިސްލާހު ކުރެވޭނެއެވެ.

20.2. ބީލަމުގައިވާ ފައިސާގެ އަދަދާއި ދިވެހި ބަހުން ލިޔުއްވާ ފައިސާގެ އަދަދު ތަފާތުވާނަމަ، ރަގަޅު އަދަދުކަމުގައި ބަލާނީ ދިވެހި ބަހުން ލިޔުއްވާ ފައިސާ އަދަދެވެ.

21. ބީލަންތައް ތަފްޞީލުކުރުމާއި ބީލަންތަކުގެ ރެސްޕޮންސިވްނެސް ކަނޑައެޅުން

21.1. ބީލަންތައް އިވެލުއޭޓްކުރުމުގެ ކުރިން ތިރީގައިވާ ކަންކަން ފުރިހަމަވޭތޯ ބަލާނެއެވެ.

21.1.1 ބީލަމަށް ޝަރުޠު ފުރިހަމަވާ ފަރާތެއްކަން.

21.1.2 ހުށަހަޅަންޖެހޭ ލިޔުންތައް ހުށަހަޅާފައިވާ ފަރާތެއްކަން

22.1.3 ބީލަމުގައިވާ އެސްޓިމޭޓުކޮށްފައިވާ އެކަށީގެންވާ ބޭއްވެ ކަނޑައެޅުން (ރެސްޕޮންސިވްނެސް)

22. ބީލަންތައް އިވެލުއޭޓް ކުރުން

22.1. ހުށަހަޅާ ބީލަންތަކުގެ ތެރެއިން އިވެލުއޭޓް ކުރެވޭނީ 21.1 ގައިވާ ކަންކަން ފުރިހަމަވާ ބީލަންތަކެވެ.

23. ބީލަން ހަވާލުކުރާނެ ފަރާތް ކަނޑައެޅުން	23.1	ބީލަން ހަވާލުކުރާނެ ފަރާތެއް ކަނޑައަޅާނީ، ބީލަން ވަޒަންކުރުމުން ބޮޑުން ހުރި މިންގަނޑެއް ބަލައިގެން އެންމެ ގިނަ މާކްސް ލިބޭ ފަރާތަކަށެވެ.
24. ވަކިވަކި ފަރާތްތަކާއި ދައުރާތަކަށް ސިސްޓަމްގެ (އޭސް ސަރކިއުލަރ 23-2022)	24.1	ދައުލަތުގެ އިދާރާތަކުން ކުރިއަށްގެންދާ 2،500،000 (ދެ މިލިއަން ފަސްލައްކަ) ރުފިޔާއާއި 5،000،000 (ފަސް މިލިއަން) ރުފިޔާއާ ދެމެދުގެ ޕްރޮކިއުމަންޓްތައް ހަވާލުކުރުމުގައި، ތިރީގައިވާ ގޮތަށް އަމަލު ކުރަންވާނެއެވެ. (ހ) ފާސްވި ބީލަންވެރިޔާގެ ބިޑުގައި އެ ޚަރަދަކަށް ނިސްބަތްވާ ފަރާތްތަކުގެ ހިޔާލުތަކުގައި ވާނަމަ، އެ ޚަރަދަށް ނިސްބަތުން ބީލަންވެރިޔާގެ ބިޑުގެ އަގާއި އެންމެ ކައިރި ބިޑުތަކުގެ ބިޑުގައި އަގާއި، މުޅި ބިޑުގައި އެންމެ ކައިރި ބިޑުތަކުގެ އަގާ ތަފާތު ކުރަނީ ބިޑުގެ އަގުގެ 10% (ދިހައެއް އިންސައްތަ) އަށްވުރެ ބޮޑުނަމަ ކަމުގައި ވާނަމަ، އެ ޚަރަދަކަށް ނިސްބަތުން ފަރާތް ބީލަން ހަވާލުކުރަން ނިންމަންވާނެއެވެ. (ށ) މި އަކުރުގެ (ހ) ގައި ބަޔާންކޮށްފައިވާ ގޮތަށް ފުރަތަމަ ބީލަމެއް ނުކުތް ނަމަ، ފާސްވި ބީލަންވެރިޔާގެ ބިޑުގައި އެ ޚަރަދަކަށް ނިސްބަތުން ފަރާތް ހިޔާލުކުރަން ނިންމަންވާނެއެވެ. އެގޮތުން، އެ ޚަރަދަށް ނިސްބަތުން ބީލަންވެރިޔާގެ ބިޑުގެ އަގާއި އެންމެ ކައިރި ބިޑުތަކުގެ އަގާ ތަފާތު ކުރަނީ ބިޑުގެ އަގުގެ، މުޅި ބިޑުގައި އަގާއި އެންމެ ކައިރި ބިޑުތަކުގެ އަގާ ތަފާތު ކުރަނީ ބިޑުގެ އަގުގެ 5% (ފަހެއް އިންސައްތަ) އަށް ވުރެ ބޮޑުނަމަ ކަމުގައި ވާނަމަ، އެ ޚަރަދަކަށް ނިސްބަތުން ފަރާތް ބީލަން ހަވާލުކުރަން ނިންމަންވާނެއެވެ. (ނ) މި އަކުރުގެ (ހ) އާއި (ށ) ގައި ބަޔާންކޮށްފައިވާ ގޮތަށް ފުރަތަމަ ބީލަމެއް ނުކުތް ނަމަ، އެންމެ ކައިރި ބިޑުތަކުގެ ތެރެއިން ފަރާތް ބީލަން ހަވާލުކުރަން ނިންމަންވާނެއެވެ. (ރ) މި އަކުރުގެ (ހ) ، (ށ) އާއި (ނ) ގައި ބަޔާންކޮށްފައިވާ ގޮތަށް ފުރަތަމަ ބީލަމެއް ނުކުތް ނަމަ، އެންމެ ކައިރި ބިޑުތަކުގެ ތެރެއިން ފަރާތް ބީލަން ހަވާލުކުރަން ނިންމަންވާނެއެވެ.

24.2. ދައުލަތުގެ ޕްރޮކިއުމަންޓް ކުރިއަށްގެންދާ 2،500،000 (ދެ މިލިއަން ފަސްލައްކަ) ރުފިޔާއަށްވުރެ ކުޑަ ބީލަންތަކުގައި ތިރީގައިވާ ގޮތަށް ޢަމަލު ކުރަން ވާނެއެވެ.

(ހ) އެންމެ ކުޑަ، ކުޑަ އަދި މެދުފަންތީގެ ވިޔަފާރިއެއްގެ ގޮތުގައި ރަޖިސްޓަރީ ކޮށްފައިވާ ފަރާތުގެ ފާސްވި ބިޑަރުންގެ ތެރޭގައި ހިމެނޭ ކަމުގައި ވާނަމަ، އެ ފަރާތުން ހުށަހެޅި ބީލަމުގެ އަގާއި، މުޅި ބީލަމުގައި އެންމެ މަތިން ޕޮއިންޓް ލިބިފައިވާ ފަރާތުން ހުށަހެޅި ބީލަމުގެ އަގުގެ ތަފާތު 15% (ފަނަރަ އިންސައްތަ) އަށްވުރެ ބޮޑުނުވާ ކަމުގައި ވާނަމަ، އެންމެ ކުޑަ، ކުޑަ އަދި މެދުފަންތީގެ ވިޔަފާރިއެއްގެ ގޮތުގައި ރަޖިސްޓަރީ ކޮށްފައިވާ ފަރާތާ ބީލަން ހަވާލުކުރަން ނިންމަންވާނެއެވެ.

(ށ) މި މާއްދާގެ (ހ) ގައި ބަޔާންކޮށްފައިވާ ގޮތަށް ބީލަމެއް ނުނިމޭނަމަ، ފާސްވި ބިޑަރުންގެ ތެރޭގައި އެ ދަރަޖައަށް ނިސްބަތްވާ ފަރާތެއް ހިމެނޭ ކަމުގައި ވާނަމަ، އެ ދަރަޖައަށް ނިސްބަތްވާ ބިޑަރުންގެ ތެރެއިން އެންމެ މަތިން ޕޮއިންޓް ލިބޭ ފަރާތުން ހުށަހެޅި ބީލަމުގެ އަގާއި، މުޅި ބީލަމުގައި އެންމެ މަތިން ޕޮއިންޓް ލިބިފައިވާ ފަރާތުން ހުށަހެޅި ބީލަމުގެ އަގުގެ ތަފާތު 10% (ދިހައެއް އިންސައްތަ) އަށްވުރެ ބޮޑުނުވާ ކަމުގައި ވާނަމަ، އެ ދަރަޖައަށް ނިސްބަތްވާ ފަރާތާ ބީލަން ހަވާލުކުރަން ނިންމަންވާނެއެވެ.

(ނ) މި މާއްދާގެ (ހ) އަދި (ށ) ގައި ބަޔާންކޮށްފައިވާ ގޮތަށް ބީލަމެއް ނުނިމޭ ނަމަ، ފާސްވި ބިޑަރުންގެ ތެރޭގައި އެ ދަރަޖައަށް ނިސްބަތްވާ ފަރާތެއް ހިމެނޭނަމަ ބަލަންވާނެއެވެ. އެގޮތުން، އެ ދަރަޖައަށް ނިސްބަތްވާ ބިޑަރުންގެ ތެރެއިން އެންމެ މަތިން ޕޮއިންޓް ލިބޭ ފަރާތުން ހުށަހެޅި ބީލަމުގެ އަގާއި، މުޅި ބީލަމުގައި އެންމެ މަތިން ޕޮއިންޓް ލިބިފައިވާ ފަރާތުން ހުށަހެޅި ބީލަމުގެ އަގުގެ ތަފާތު 5% (ފަހެއް އިންސައްތަ) އަށްވުރެ ބޮޑުނުވާ ކަމުގައި ވާނަމަ، އެ ދަރަޖައަށް ނިސްބަތްވާ ފަރާތާ ބީލަން ހަވާލުކުރަން ނިންމަންވާނެއެވެ.

(ރ) މި މާއްދާގެ (ހ) ، (ށ) އަދި (ނ) ގައި ބަޔާންކޮށްފައިވާ ގޮތަށް ބީލަމެއް ނުނިމުނުނަމަ، އެންމެ މަތިން ޕޮއިންޓް ލިބިފައިވާ ފަރާތާ ބީލަން ހަވާލުކުރަން ނިންމަންވާނެއެވެ.

(ބ) މި އަކުރުގެ (ހ) ، (ށ) ، (ނ) އަދި (ރ) ގައި ބަޔާންކޮށްފައިވާ ހާލަތަށް ފެތޭ ބިޑެއް ނުލިބުނަ، އެންމެ މަތިން ޕޮއިންޓް ހޯދިފައިވާ ފަރާތާ ބިޑަށް ހަވާލުކުރަން ނިންމަންވާނެއެވެ.

25. ބިޑްވެރިން ނިސްބަތްވާ ސަރަހައްދު ކަނޑައަޅާނެ މިންގަނޑު

25.1. މި އުސޫލުގެ ބޭނުމަށް، ވަކި ސަރަހައްދަކަށް ނިސްބަތްވާ ވިޔަފާރިއެއްގެ ގޮތުގައި ބެލެވޭނީ ގޮތްތައް، ތިރީގައި ބަޔާންކޮށްފައި މިވަނީއެވެ.

(ހ) ބިޑްވެރިއަކީ އަމިއްލަ ފަރުދެއް ނަމަ، އެ ފަރާތެއްގެ ދާއިމީ އެޑްރެސް ބަލައިގެން. ނުވަތަ؛

(ށ) ބިޑްވެރިއަކީ ރަޖިސްޓަރީކޮށްފައިވާ ވިޔަފާރިއެއް ނަމަ، އެ ވިޔަފާރިއެއް ރަޖިސްޓްރީކޮށްފައިވާ ރަށަށް ބަލައިގެން.

(ނ) މި މާއްދާގެ (ހ) އާއި (ށ) ގައި ބަޔާންކޮށްފައިވާ ވިޔަފާރިއެއް ނިސްބަތްވާ ސަރަހައްދުގެ ގޮތުގައި ބަލަންވާނީ، އަންނަނިވި ގޮތަށެވެ.

1. ބިޑްވެރިއަކީ އަމިއްލަ ފަރުދެއް ނަމަ، ބިޑަށް އިޢުލާންކުރި އަހަރުގެ ޖަނަވަރީމަހުގެ 1 ވަނަ ދުވަހު އެ ފަރާތް ރަޖިސްޓްރީކޮށްފައިވާ ދާއިމީ އެޑްރެސް؛ ނުވަތަ

2. ބިޑަށް އިޢުލާންކުރި އަހަރުގެ ކުރިން ރަޖިސްޓްރީކުރެވިފައިވާ ވިޔަފާރިއެއް ނަމަ، ބިޑަށް އިޢުލާންކުރި އަހަރުގެ ޖަނަވަރީމަހުގެ 1 ވަނަ ދުވަހު އެ ވިޔަފާރި ރަޖިސްޓްރީކޮށްފައިވާ ރަށް؛ ނުވަތަ

3. ބިޑަށް އިޢުލާންކުރި އަހަރުގެ ތެރޭގައި ރަޖިސްޓްރީ ކޮށްފައިވާ ވިޔަފާރިއެއް ނަމަ، އެ ވިޔަފާރިއެއް އެންމެ ފުރަތަމަ ރަޖިސްޓްރީކޮށްފައިވާ ރަށެވެ.

26. ބިޑުގެ ނިސްބަތްވާ ސަރަހައްދު ކަނޑައަޅާނެ މިންގަނޑު

26.1. މި އުސޫލުގެ ބޭނުމަށް، ބިޑުގެ ނިސްބަތްވާ ސަރަހައްދު ކަނޑައަޅާނީ، އަންނަނިވި ގޮތަށެވެ.

(ހ) ވަކި ރަށަކަށް ނިސްބަތްވާ ހުޅުވައިލާ ބިޑެއް އެ ރަށަކަށް ނިސްބަތްވުން.

(ށ) ވަކި ރަށަކަށް ޚާއްޞަކޮށް ހުޅުވައިލާ ބިޑެއް އެ ރަށަކަށް ނިސްބަތްވުން.

(ނ) އަތޮޅުތެރޭގައި ހިންގުމަށް ހުރި ދައުލަތުގެ އޮފީހަކުން ހުޅުވައިލާ ބިޑެއް އެ އޮފީސް ހިންގުމަށް ހުރި ރަށަކަށް ނިސްބަތްވުން.

(ޅ) އެއް ތަރަހަކަށްވުރެ ގިނަ ތަރަހަކަށް ނިސްބަތްކޮށް ހުށަހަޅައިދާ ބީލަމަކުގައި އެ
ބީލަމުގައި ހިމެނޭ އަދި އެ ބީލަމުގަކުން މަސްއޫލުވާ ހުރިހާ ތަރަހަކަށް ނިސްބަތްކޮށްވުން.

27. ބީލަން ކެންސަލްކުރުން

27.1. އިއުލާނާ ގުޅިގެން ބީލަން ހުށަހަޅާއިރު ފުރިހަމަކުރަންޖެހޭ މައުލޫމާތާއި ހުށަހަޅަންޖެހޭ ލިޔެކިޔުންތައް ހުށަހަޅާފައިނުވާނަމަ ބީލަންތައް ބަލައިނުގަތުމުގެ އިޚްތިޔާރު ފްރިޔާލަން ލިބިގެންވެއެވެ. އަދި ބީލަންތައް ބަލައިގަތުމަށްފަހުވެސް ފުރިހަމަނުވާ ބީލަންތައް ބާތިލުކުރުމުގެ އިޚްތިޔާރުވެސް ފްރިޔާލަން ލިބިގެންވެއެވެ. އަދި ބީލަންތައް ބަލައިގަތުމަށްފަހު ހުށަހަޅާފައިވާ އަގުތަކާއި ޤަވާޢިދާ އަޅައިކިޔާ ނުވަތަ ޤަވާޢިދާ އަޅައިކިޔާ ބީލަން ހުށަހަޅާފައިވާނަމަ ބީލަންތައް ކެންސަލްކުރުމުގެ އިޚްތިޔާރު މަސައްކަތުގެ ފްރިޔާލަން ލިބިގެންވެއެވެ.

28. ބީލަން ކާމިޔާބުކުރާ ފަރާތް ހޮވައި، އެކަން އެންގުން

28.1. ބީލަން ކާމިޔާބުވި ފަރާތަށާއި، ކާމިޔާބުނުވި ފަރާތްތަކަށް ލިޔުމުން އަންގާނެއެވެ.

29. އެއްބަސްވުމުގައި ސޮއި ކުރުން

29.1. ބީލަން ކާމިޔާބުކުރި ފަރާތަކުން އެކަމުގެ ލިޔުން ފޮނުވާތާ ގިނަވެގެން ބަންދުނޫން 30 (ތިރީސް) ދުވަހުގެ ތެރޭގައި ބީލަން ކާމިޔާބުކުރި ފަރާތާއި ދެމެދު މަސައްކަތުގެ އެއްބަސްވުމުގައި ސޮއި ކުރަންވާނެއެވެ.

29.2. 29.1 ގައި ބަޔާންކޮށްފައިވާ މުއްދަތުގައި އެ މުއްދަތުގެތެރޭގައި އެއްބަސްވުމުގައި ސޮއި ނުކުރައްވައިފިނަމަ، މިމަސައްކަތް ހަވާލުކުރެވުނު ނިންމުން ބާތިލުކުރެވޭނެއެވެ.

29.3. އެއްބަސްވުމުގައި ސޮއިކުރުމަށްފަހު މަސައްކަތް ފެށުމަށް ދިނުމަށް ނުވަތަ އެއްބަސްވުމުގައި ސޮއިކުރުމަށްފަހު މަސައްކަތްފެށިދާނަމަ ނިޔަތް މަސައްކަތް ފެށުމަށް ދިނުމުގެ މުދަލުގެ ދެވޭނެ 17.19 ގައި ބަޔާންކޮށްފައިވާ ގޮތުގެމަތިން ފިޔަވަޅުއެޅޭނެއެވެ.

(ދ) ހުށަހަޅަންޖެހޭ ސެކިއުރިޓީތައް

30. ބިޑް ސެކިއުރިޓީ

30.1. ބިޑް ސެކިއުރިޓީ ހުށަހަޅަން ޖެހޭނެ ކަމަށް ބީލަން ޝީޓުގައި ބަޔާން ކޮށްފައިވާނަމަ، ބަޔާންކޮށްފައިވާ އަދަދުގެ ބިޑް ސެކިއުރިޓީގެ އަސްލު ހުށަހަޅަންވާނެއެވެ.

30.2. ބިޑް ސެކިއުރިޓީގެ ގޮތުގައި ހުށަހަޅަންޖެހޭނީ ސަރުކާރުން ގަބޫލުކުރާ ބޭންކަކުން ނުވަތަ ދިވެހިރާއްޖޭގައި ހިންގުމުގެ ހުއްދަ ލިބިފައިވާ ފައިނޭންޝަލް އިންސްޓިޓިއުޝަނަކުން މި ޕްރޮޖެކްޓަށް ދޫކޮށްފައިވާ ސެކިއުރިޓީ ނުވަތަ ގެރެންޓީގެ އަސްލެވެ. ބިޑް ސެކިއުރިޓީ އިންޝުއަރަންސް ގޮތުގެ ހަމަޔާއި **ޖުމުލަ 5** ގައި ވާނެއެވެ.

30.3. ބިޑަށް ކާމިޔާބު ކުރި ފަރާތަށް އެކަން އަންގާ ތާރީޚުން ފެށިގެން ރަސްމީ ބަންދު ނޫން 7 (ހަތެއް) ދުވަހުގެ ތެރޭގައި ބިޑަށް ކާމިޔާބު ނުވާ ފަރާތްތަކުގެ ބިޑް ސެކިއުރިޓީ ބަލާ އެފަރާތްތަކުން ކާކުކަން އެނގޭނެ ކާޑު ރަސްމީ ލިޔުމެއް ހިފައިގެން އަންނަންވާނެއެވެ.

30.4. ބިޑް ހުށަހެޅުމަށްފަހު ބިޑް ހުށަހެޅި ފަރާތަކުން ބިޑުން ވަކިވެއްޖެނަމަ ނުވަތަ ބިޑް ކާމިޔާބުކުރި ފަރާތަކުން ބިޑް ކާމިޔާބުވިކަމުގެ ލިޔުން ލިބުމަށްފަހު ބިޑް ކައުންސިލް ކޮންޓްރެކްޓާ ހަވާލުނުވެއްޖެނަމަ އެފަރާތުން ހުށަހަޅާފައިވާ ބިޑް ސެކިއުރިޓީ ދައުލަތަށް ނަގާނެއެވެ.

30.5. ބިޑް ސެކިއުރިޓީގެ މުއްދަތަކީ ބިޑް ހުށަހަޅާ ތާރީހުން ފެށިގެން 90 ދުވަހެވެ.

31. އެޑްވާންސް ފައިސާ އަދި އެޑްވާންސް ފައިސާގެ ގެރެންޓީ

31.1. އެޑްވާންސް ފައިސާ ހޯދުމަށް އެދި ހުށަހަޅައިފިނަމަ، ދައުލަތުގެ މާލިއްޔަތުގެ ގަވާއިދާ އެއްގޮތަށް އެޑްވާންސް ފައިސާ ދޫކުރެވިދާނެއެވެ.

31.2. އެޑްވާންސް ފައިސާ ދޫކުރެވޭނީ ޕްރޮކިއުމަންޓްގެ ޖުމްލަ އަގު -/250,000 (ދެލައްކަ ފަންސާސް ހާސް) ދިވެހި ރުފިޔާއަށްވުރެ ބޮޑުނުވާނަމައެވެ.

31.3. އެޑްވާންސް ފައިސާ ހޯދުމަށްއެދި ހުށަހަޅާނަމަ، މަސައްކަތާ ހަވާލުވާތާ 45 (ސާޅީސް ފަހެއް) ދުވަހުގެ ތެރޭގައި އެޑްވާންސް ފައިސާއަށް އެދި ހުށަހަޅަންވާނެއެވެ.

31.4. އެޑްވާންސް ފައިސާ ހޯދުމަށް ހުށަހަޅާއިރު އެޑްވާންސް ޕޭމަންޓް ގެރެންޓީގެ ގޮތުގައި ސަރުކާރުން ގަބޫލުކުރާ ބޭންކަކުން ނުވަތަ ދިވެހިރާއްޖޭގައި ރަޖިސްޓްރީކުރެވިފައިވާ ފައިނޭންޝަލް އިންސްޓިޓިއުޝަނަކުން މި ޕްރޮޖެކްޓަކަށް ދޫކުރެވިފައިވާ ސެކިއުރިޓީ ނުވަތަ ގެރެންޓީއެއް ހުށަހަޅަންވާނެއެވެ.

31.5. އެޑްވާންސް ފައިސާގެ ގޮތުގައި ދޫކުރެވޭނީ މަސައްކަތުގެ ޖުމްލަ އަގުގެ 15% (ފަނަރަ އިންސައްތަ) އަށްވުރެ ބޮޑުނުވާ އަދަދެކެވެ. އަދި އެޑްވާންސްގެ ގޮތުގައި ދޭ ފައިސާ މަސައްކަތް ކުރަމުންދާއިރު ނުވަތަ ޚިދުމަތް ހުށަހަޅަމުންދާއިރު ހުށަހަޅާ ބިލްތަކުން، ކޮންޓްރެކްޓްގެ ޖުމްލަ އަގުގެ ނިސްބަތުން އުނިކުރެވޭނެއެވެ.

32. ޕާފޯމަންސް ގެރެންޓީ

32.1. ބިޑަށް ހުށަހަޅާ އަގަކީ -/500,000 ރުފިޔާއަށްވުރެ މަތީގެ އަދަދަކަށް ބިޑް ކާމިޔާބުކުރި ފަރާތުން ސަރުކާރު ގަބޫލުކުރާ ބޭންކަކުން ނުވަތަ ދިވެހިރާއްޖޭގައި ރަޖިސްޓްރީކުރެވިފައިވާ ފައިނޭންޝަލް އިންސްޓިޓިއުޝަނަކުން މި ޕްރޮޖެކްޓަށް ދޫކުރެވިފައިވާ ސެކިއުރިޓީ ނުވަތަ ގެރެންޓީއެއްގެ އަސްލު ޕާފޯމަންސް ގެރެންޓީގެ ގޮތުގައި ހުށަހަޅަންވާނެއެވެ.

32.2. ޕާފޯމަންސް ގެރެންޓީ ބަލައިގަނެވޭނީ ބިޑް ކާމިޔާބުކުރި ފަރާތް މުއްދަތުގައި ޕާފޯމަންސް ގެރެންޓީ ނުބަލައިގަނެފިނަމަ، މިމަސައްކަތް ހަވާލުކުރުމަށް ނިންމާފައިވާ

ނިންމުން ބާޠިލުކުރުމަށްފަހު، އެފަރާތުން ހުށަހަޅާފައިވާ ބިޑް ސެކިއުރިޓީ ދައުލަތަށް ނަގަންވާނެއެވެ.

32.3. ޕްރޮކިއުމަންޓް ސެކިއުރިޓީގެ ގޮތުގައި ހުށަހަޅަންވާނީ ސަރުކާރުން ގަބޫލުކުރާ ބޭންކަކުން ނުވަތަ ދިވެހިރާއްޖޭގައި ގާއިމުކުރެވިފައިވާ އިންސްޓިޓިއުޝަނަކުން މި ޕްރޮޖެކްޓަށް ދޫކުރެވިފައިވާ ސެކިއުރިޓީ ނުވަތަ ގެރެންޓީގެ އަސްލެވެ.

32.4. ޕްރޮކިއުމަންޓް ސެކިއުރިޓީގެ މުއްދަތަކީ އަދި ޕްރޮކިއުމަންޓް ސެކިއުރިޓީ ހުށަހަޅާ ތާރީޚުން ފެށިގެން އެގްރީމަންޓުގެ މުއްދަތަށެވެ.

32.5. ކޮންޓްރެކްޓުގައި ސޮއިކުރުމަށްފަހު މަސައްކަތް ނުވަތަ އެ ކޮންޓްރެކްޓް ދޫކުރައިފިނަމަ، ނުވަތަ މަސައްކަތް ފުރިހަމަކުރުމަށް ވަކިކުރެވިފައިވާ މަސައްކަތް ފުރިހަމަކުރުމަށް ދޫކޮށްދޭ ގޮތުގައި، އެ ކޮންޓްރެކްޓަކާ ގުޅިގެން ޕްރޮކިއުމަންޓް ސެކިއުރިޓީއެއް ބަދަލުކުރެވިފައިވާނަމަ، އެ ޕްރޮކިއުމަންޓް ސެކިއުރިޓީ ފައިސާ ދައުލަތަށް ނަގަންވާނެއެވެ.

33. މައްސަލަ ހުށަހެޅުމާއި މައްސަލަ ބެލުން

33.1. ދައުލަތުގެ މާލިއްޔަތުގެ ގަވާއިދުގެ 10.45 ވަނަ މާއްދާގެ (ށ) ގައިވާ ގޮތުގެ މަތިން "ނޭޝަނަލް ޓެންޑަރ އިންޑިޕެންޑެންޓް ބިޑް އެޕީލް" ކޮމިޓީ ހުރިހާ ބިޑަރުންނަށް، އެވޯޑްކުރާ ފަރާތް ހާމަކުރާ ދުވަހުން ފެށިގެން ސަރުކާރު ބަންދުނޫން 3 (ތިނެއް) ދުވަހުގެ މުއްދަތުގައި ދޫކުރެވޭނެއެވެ. ބިޑަށް ވަކި ފަރާތަކާ ހާއްސަކުރުމުގެ ކުރިން އެބިޑަކާ ގުޅިގެން މައްސަލައެއް އޮތްނަމަ، މިމުއްދަތުގެ ތެރޭގައި ކުޅުދުއްފުށި ސިޓީ ކައުންސިލުގެ ޕްރޮކިއުމަންޓް އޮފިސަރަށް ހުށަހަޅަންވާނެއެވެ.

33.2. ދައުލަތުގެ މާލިއްޔަތުގެ ގަވާއިދުގެ 11.02 ގައި ބަޔާންކޮށްފައިވާ ފަދައިން ބިޑުވެރިއެއްގައި ގަވާއިދާ ޚިލާފަށް ކަމެއް ކަންތައްތަކެއް ބެލުމަށް ހުށަހަޅަންވާނީ ދައުލަތުގެ މާލިއްޔަތާބެހޭ ސަރކިއުލަރ ނަންބަރު 13-K/CIR/2018/01 ގެ ޖަދުވަލު 18 ގައިވާ "ބިޑަން އިޢުތިރާޒުގެ ޕްރޮކިއުމަންޓް އޮފީސަރަށް ބިޑަށްވާ މައްސަލަ ހުށަހަޅާ ފޯމް-ޕްރޮޓެސްޓް މަރުޙަލާ" PR-14 ފޯމުންނެވެ.

33.3. ދައުލަތުގެ މާލިއްޔަތުގެ ގަވާއިދުގެ 11.02 ގައި ބަޔާންކޮށްފައިވާ ފަދައިން ބިޑުވެރިއެއްގައި ގަވާއިދާ ޚިލާފަށް ކަމެއް ކަންތައްތަކެއް ބެލުމަށް ހުށަހެޅުމުން، މައްސަލަ ހުށަހަޅާ ތާރީޚުން ފެށިގެން ސަރުކާރު ބަންދު ނޫން 5 (ފަހެއް) ދުވަހުގެ ތެރޭގައި، މައްސަލަ ނިންމައި، މައްސަލަ ނިންމިގޮތް ލިޔުމުން މައްސަލަ ހުށަހެޅި ފަރާތަށް، ދައުލަތުގެ މާލިއްޔަތާބެހޭ ސަރކިއުލަރ ނަންބަރު 13-K/CIR/2018/01 ގެ ޖަދުވަލު 19 ގައިވާ

652 8831 info@kulhudhuffushicity.gov.mv www.kulhudhuffushicity.gov.mv @kfcitycouncil

"ބީލަމުގެ މަސައްކަތާއި ގުޅިގެން ޕާފޯމަންސް ގެރެންޓީ ޖަމާކުރަން" PR-14 ފޯމުން ޖަމާކުރަ ތައްޔާރުކޮށް އަންގާނެއެވެ.

33.4. ދައުލަތުގެ މާލިއްޔަތުގެ ގަވާއިދުގެ 11.02 ގައި ބަޔާންކޮށްފައިވާ ފަދައިން، ބީލަމުގެ ކަމެއް ހިނގައިދިޔަ ގޮތާމެދު ހިތަހަމަޖެހިގެން ކުރާ މަސައްކަތުގެ ޕާފޯމަންސް ގެރެންޓީ ބަލައި ނިންމި ގޮތުގެ، ތިރީގައި ބަޔާންކޮށްފައިވާ ކަންތައްތަކުން ކަމާގުޅޭ ހިތަހަމަޖެހިގެން، އެމަސައްކަތެއް އަދި ބަލައިދިނުމަށް އެދި ކުރައްވާފައިވާ ބަޔާން، ޕާފޯމަންސް ގެރެންޓީ މަސައްކަތް ކުރުމުގެ ފަރާތަށް ރިޓަރންކުރެވޭނެއެވެ. އަދި ޕާފޯމަންސް ގެރެންޓީގެ ނަމްބަރާއި ބީލަން ކުރިއާރބަ ފަރާތަށް ބަލައިފާ ހަވާލުކުރުމަށް، ބީލަން ކުރިއާރބަކާ ފަރާތަށް ފެށޭ ޕާފޯމަންސް އެޑްވާންސް ބޭންކް މަސައްކަތް ކުރުމުގެ ފުރިހަމަ ރިޓަރންކުރެވޭނެއެވެ. މިގޮތުން، އަދާން ބެލުމަށް ކުރުމުގެ މަސައްކަތަށް ކުރުމަށް ޕާފޯމަންސް އެޑްވާންސް ބޭންކް އެކްސްޕެންޓް ފިނިޝްޑްރިޕޯޓެވެ.

(ހ) ޕާފޯމަންސް ގެރެންޓީގެ ކުރުމަށްފަހު މަސައްކަތްތައް ބަލައި ނިންމުމުގައި، ތިރީގައިވާ ހަމަވެފައިވާކަން ހަމަވެއްޖެ ފެށޭމަން މަސައްކަތް ކުރުމުގެ ފަރާތަށް ގޮތުން ހަމަވުމުން.

(1) ޕާފޯމަންސް ގެރެންޓީގެ މަސައްކަތް ކުރުމަށް ހަމަވާ ތާރީޚު ބަންދު ނޫން 5 (ފަހެއް) ދުވަހުގެ ތެރޭގައި ޕާފޯމަންސް ގެރެންޓީ ވަކިކުރުމަށް ނިންމާފައިވުން؛

(2) ޕާފޯމަންސް ގެރެންޓީ މަސައްކަތް ނިންމި ގޮތުގެ، މަސައްކަތް ކުރުމުގެ ފަރާތުން ހިތަހަމަޖެހުން؛

(3) ބީލަންވެރިޔާ މަސައްކަތްތައް ކުރުމަށްފައިވާނެކަން އުމައްސަލައެއް ޖަވާބުދާރީ، އެ ބީލަމާ ގުޅޭ ކޮންޓްރެކްޓާ އަމަލުކުރަން ފެށުން.

(ށ) ބީލަމުގެ ކަމެއް ހިނގައިދިޔަ ގޮތް ބެލުމަށް މިނިސްޓްރީން ފެންވަރު ހިނދުގައި، އެބީލަމުގެ ކަންކަން ބަލައިދިނުމަށް އަދި ޕާފޯމަންސް އެޑްވާންސް ބޭންކް މަސައްކަތް ކުރުމުގެ ފުރިހަމަ މިނިސްޓްރީން ރިޓަރންކުރެވޭނެއެވެ.

34. ޕާފޯމަންސް އެޑްވާންސް ބޭންކް މަސައްކަތް އަދާން ބެލުން

34.1. މާލިއްޔަތު ގަވާއިދުގެ 11.03 ވަނަ މާއްދާގެ ދަށުން މަސައްކަތް އަދާން ބެލުމަށް ޕާފޯމަންސް އެޑްވާންސް ބޭންކް ކުރުމަށް ދައުލަތުގެ މާލިއްޔަތުގެ ސަރކިއުލަރ ނަންބަރު 13-K/CIR/2018/01 ގެ ޖަދުވަލު 21 ގައިވާ ފޯމުންނެވެ.

652 8831 info@kulhudhuffushicity.gov.mv www.kulhudhuffushicity.gov.mv @kfcitycouncil

34.2. ޕްރޮކިއުމަންޓް އެޕީލް ބޯޑަށް ހުށަހަޅާ މައްސަލަތައް ގަބޫލުކުރާނީ، ޕްރޮކިއުމަންޓް ޕޮލިސީއަށް އެމައްސަލައެއް ނިންމި ދުވަހުން ފަހުގެން ނުވަތަ އެ މައްސަލައެއް ނިންމަންޖެހޭ ދުވަހުން ފަހުގެން، ސަރުކާރު ބަންދު ނޫން 3 (ތިނެއް) ދުވަހުގެ ތެރޭގައި ހުށަހަޅާ މައްސަލަތަކެވެ.

ޕްރޮކިއުމަންޓް އެޕީލް ބޯޑަށް މައްސަލައެއް ހުށަހަޅާއިރު، އަންނަނިވި ކަންކަން އެބޯޑުގެ ފަރާތުން ކުރާނެއެވެ.

(1) އެމައްސަލައެއް ހުށަހެޅުމާއެކު، އެންމެ އަވަހަށް ފުރުސަތެއްގައި، މައްސަލަ ބަލަން ފެށުން؛ އަދި

(2) އެމައްސަލައެއް ހުށަހެޅުމާ، ސަރުކާރު ބަންދުނޫން 14 (ސާދަ) ދުވަހުގެ ތެރޭގައި އެ މައްސަލައެއް ނިންމައި، މައްސަލަ ނިންމި ގޮތް، މައްސަލަ ހުށަހެޅި ފަރާތަށް ލިޔުމުން އެންގުން.

34.3. ބީލަމުގެ މައްސަލައަކާ ގުޅިގެން ޕްރޮކިއުމަންޓް އެޕީލް ބޯޑުން ވަކި ކަމެއް ވަކި ގޮތަކަށް ނިންމައިފިނަމަ، އެ ނިންމުމެއް ކަމުދާ ފަރާތަކުން އެ ނިންމުމާ އެއްގޮތަށް އަމަލުކުރަން ތަންފީޛުކުރަންވާނެއެވެ.

35. ޕްރޮކިއުމަންޓް އެޕީލް ބޯޑުގެ ނިންމުންތައް އަލުން ބެލުން

35.1. ޕްރޮކިއުމަންޓް އެޕީލް ބޯޑުން ނިންމާފައިވާ ނިންމުމެއް އެބޯޑަށް އަލުން ބެލޭނީ، އެމައްސަލައެއް އަލުން ބެލުމަށް މިނިސްޓަރު ހުށަހެޅުމުން، އެމައްސަލައިގެ ތަބީޢަތަށް ރިޢާޔަތްކުރައިރު ތިރީގައިވާ ހާލަތްތަކުގެ ތެރެއިން ހާލަތަކަށް ފެތޭ ނަމައެވެ.

(ހ) އެ މައްސަލަ ނިންމުމުގައި ޤާނޫނާއި ގަވާއިދާ ޚިލާފަށް ނިންމާފައިވާކަމަށް ފެނުން؛

(ށ) މައްސަލަ ނިންމާފައިވުން އައު ހެކި ލިބިއްޖެނަމަ، އެ ހެއްކަށް ރިޢާޔަތްނުކުރުމުގެ ސަބަބުން، ނުވަތަ އެ ނޫންވެސް އެހެން ސަބަބަކާހުރެ، ޞާފުކަން ބަލި ބޭއިންސާފެއް ފެނިގެން އޮތުން.

36. މައްސަލަ ބަލަމުންދާއިރު ބީލަމުގެ މަސައްކަތް އެވޯޑުކުރުން މަނާކުރުން

36.1. ދައުލަތުގެ ޓެންޑަރަކަށް ބީލަމުގެ މައްސަލައެއް ހުށަހެޅިއްޖެނަމަ، ނުވަތަ ޕްރޮކިއުމަންޓް އެޕީލް ބޯޑަށް މައްސަލައެއް ހުށަހެޅިއްޖެނަމަ، އެ ޕްރޮކިއުމަންޓެއް ކުރިއަށް ގެންދާ ފަރާތަކުން، ތިރީގައިވާ ގޮތުގެ މަތިން އަމަލުކުރަންވާނެއެވެ.

(ހ) މާލިއްޔަތު ގަވާއިދުގެ 11.02 ވަނަ މާއްދާގެ (ހ) ގެ ދަށުން އެ ޝިކާޔަތް އެ މައްސަލައެއް ހުށަހެޅިއްޖެނަމަ، އެ މައްސަލައެއް ބަލައި ނިންމުމަށްފަހު، މައްސަލަ ހުށަހެޅި ފަރާތަށް އެކަން އަންގާ، ސަރުކާރު ބަންދުނޫން 3

652 8831 info@kulhudhuffushicity.gov.mv www.kulhudhuffushicity.gov.mv @kfcitycouncil

(ތިނެއް) ދުވަސް ހަމަވުމުން ނޫނީ މަސައްކަތް އެއްވެސް ފަރާތަކާ ހަވާލުނުކުރުން.

(ނ) މާލިއްޔަތު ގަވާއިދުގެ 11.03 ވަނަ މާއްދާގެ ދަށުން ޕްރޮކިއުމަންޓް އެޕީލް ބޯޑަށް މައްސަލައެއް ހުށަހެޅިއްޖެނަމަ، އެމައްސަލައެއް ބަލައި ނިންމުމަށްފަހު، މައްސަލަ ހުށަހެޅި ފަރާތަށް އެކަން އެންގުމުން ނޫނީ އެއްވެސް ފަރާތަކާ މަސައްކަތް ހަވާލުނުކުރުން.

37. ބީލަންވެރިންނާ ސަޕްލަޔަރުން ސަސްޕެންޑްކުރުން

37.1. ބީލަމުގެ މަސައްކަތާ ގުޅިގެން، އެބީލަމުގައި ބައިވެރިވި ފަރާތްތައް ނުވަތަ ސަޕްލަޔަރުން ދައުލަތުގެ ޕްރޮކިއުމަންޓްތަކުގައި ވަކި މުއްދަތަކަށް ބައިވެރިނުވެވޭގޮތަށް މާލިއްޔަތު ގަވާއިދުގެ ދަށުން ސަސްޕެންޑްކުރެވޭނީ ޕްރޮކިއުމަންޓް އެޕީލް ބޯޑުންނެވެ.

(ހ) ބީލަމުގައި ބައިވެރިވާ ފަރާތްތައް ސަސްޕެންޑްކުރެވޭނީ، ތިރީގައި މިވާ ހާލަތްތަކުގައެވެ.

(1) ބީލަން ހުށަހެޅުމުގައި އަމަލުކުރަންޖެހޭކަމަށް މާލިއްޔަތު ޤަވާއިދުގައި ކަނޑައަޅާފައިވާ ގޮތް ހިލާފަށް އަމަލުކުރުން؛

(2) ބީލަމުގައި މަކަރާއި ހީލަތް ހެދުން؛

(3) ނަހަމަ މަންފާއެއް ލިބިގަތުމަށް ކަމާ ގުޅުންހުރި މުވައްޒަފަކާއެކުގައި މަސައްކަތްކުރުން (ކޮލޫޝަން)؛

(4) ބާރުގެ ބޭނުންކުރުން؛

(5) ބިރުދައްކުން (ކޯއަރޝަން)؛

(6) ފޯނުން އެއްގޮތަށް އަމަލުކުރުމަށް ހުރަސްއެޅުމުގެ އަމަލުތަކެއް ހިންގުން؛

(7) ބީލަމުގެ އަގަށް ނުފޫޒު ފޯރުވުމަށްޓަކަ އަމަލެއް ހިންގުން

(ށ) އަންނަނިވި ގޮތްތަކަށް ގެނެސް ދުވަސްވެއްޖެނަމަ، ދައުލަތުގެ ބީލަމެއްގައި ވަކި މުއްދަތަކަށް ބައިވެރިނުވެވޭގޮތަށް ބީލަންވެރިއެއް ސަސްޕެންޑްކުރެވިދާނެއެވެ.

(1) ބީލަމާ ގުޅޭގޮތުން ބީލަމުގެ މަރުޙަލާގައި ކޮންޓްރެކްޓު ކުރިއަށް ގެންދިއުމުގައި ސަލާމަތުން ލިޔުންތައް ހުށަހެޅުމާއި، އެފަދަ މައުލޫމާތު ދިނުމާއި، މައުލޫމާތު ފޮރުވުން؛

(2) ބީލަމުގައި އެހެން ފަރާތަކުން ބައިވެރިވުމަށް ހުރަސްއެޅުމާއި، އެހެން ފަރާތަކަށް ބީލަން ލިބޭގޮތަށް މަގުފަހިކުރުމަށް މަސައްކަތްކުރުން؛

652 8831 info@kulhudhuffushicity.gov.mv www.kulhudhuffushicity.gov.mv @kfcitycouncil

(3) ބީލަން ހުށަހެޅުމުގައި އަމަލުކުރަންޖެހޭ ގޮތް ނޫން ގޮތްގޮތަށް އަމަލުކުރުމާއި، ބީލަމުގައި ކޮރަޕްޓް، ފްރޯޑިއުލެންޓް، ކޮލޫސިވް، ކޯއާސިވް އަދި އޮބްސްޓްރަކްޓިވް ޕްރެކްޓިސަސްގެ އަމަލު ހިންގުމާއި، ބީލަމުގެ އަގަށް ނުފޫޒު ފޯރުވުމާއި، މައުލޫމާތުގެ ސިއްރުކަން ގެއްލޭފަދަ އަމަލެއް ހިންގުން؛

(4) ބީލަން ހުށަހަޅާ ފަރާތްތަކުގެ ތެރެއިން ދެފަރާތެއް ގުޅިގެން ނުވަތަ އެއަށްވުރެ ގިނަ ފަރާތްތަކެއް ގުޅިގެން އެއްބަސްވާ ވަކި ފަރާތަކަށް މަސައްކަތް ލިބޭނޭގޮތަށް މަގުފަހިކުރުމަށްޓަކައި، ރަވައިގެން އެއިން ކޮންމެ ފަރާތަކުން ހުށަހަޅާ ކޮންމެ ބީލަމަކީވެސް އެއްފަރާތް އަނެއްފަރާތާ ނުގުޅި ހުށަހެޅި ސިއްރު ބީލަންތަކެއްގެ ގޮތުގައި ދެއްކުމަށްޓަކައި، އެކަށީގެންނުވާ ބޮޑު އަގުތަކެއް، ނުވަތަ ރާވާފައިވާ ގޮތުގެ މަތިން ކުޑަ އަގުތަކެއް ހުށަހެޅުން؛

(5) ވާދަވެރި ބީލަމެއްކަން ދެއްކުމުގެ ގޮތުން ތަފާތު މީސްމީހުންގެ ނަމުގައި، ނުވަތަ ކުންފުނިތަކުގެ ނަމުގައި، ނުވަތަ ޕާޓްނަރޝިޕްގެ ނަމުގައި، ނުވަތަ ވިޔަފާރިކުރާ އެހެން ތަނެއްގެ ނަމުގައި، އެއްފަރާތަކުން ބީލަން ހުށަހެޅުން؛

(6) ބީލަން ހުށަހަޅާ ފަރާތްތަކުގެ ތެރެއިން ދެފަރާތަކުން ނުވަތަ އެއަށްވުރެ ގިނަ ފަރާތްތަކުން ހުށަހަޅާފައިވާ ބީލަމެއް އަނބުރާ ގެންދިއުމާއި، ވަކި ފަރާތަކަށް ނަފާވާ ފައިދާތަކެއް ލިބޭގޮތަށް ރާވައިގެން ބީލަން ހުށަހެޅުމާއި، އެފަދަ އެއްބަސްވުމެއްގައި ބައިވެރިވުން؛

(7) ބީލަން ހުށަހަޅާ ފަރާތުން އަމިއްލައަށް ނުވަތަ އެހެން ބަޔަކާ ގުޅިގެން، ރޭވުމެއްގެ ދަށުން އެކި ފަރާތްތަކުގެ ދުރުގައިވާ ތަބައީ ވާދަވެރިކަން ނައްތައިލުމަށް މަސައްކަތްކުރުމާއި، ނުވަތަ ވާދަވެރިކަން ކުޑަކުރުމަށް މަސައްކަތްކުރުމުގެ ނަތީޖާއެއްގެ ގޮތުން އާންމުންނަށް ލިބެންވީ ފައިދާއަށް ހުރަސް ލިބުން؛

(8) ބީލަމެއްގެ ކޮންޓްރެކްޓްގައި ސޮއިކުރުމަށް އިންކާރުކުރުން، ނުވަތަ ބިޑް ސެކިއުރިޓީގެ މުއްދަތަކާދެދު އެއްބަސްވެގެން ހުށަހެޅި ބީލަންތަކުގައި ބީލަންފޮތުގައި ނުވަތަ ބީލަމުގެ އިޢުލާނުގައި

652 8831 info@kulhudhuffushicity.gov.mv www.kulhudhuffushicity.gov.mv @kfcitycouncil

ޕަރފޯމަންސް ސެކިއުރިޓީ ހުށަހެޅުމަށް ބޭންކްގެރެންޓީއާ ހިނދެއްގައި
އެ ސެކިއުރިޓީ ހުށަހެޅުމަށް އިންކާރުކުރުން؛

(9) އަމިއްލަ ބާރުގެ ދަށުގައި ނުވާކަމެއް (ޤުދުރަތީގޮތުން ދިމާވާ ކަމެއް) ދެދުވެރިވެގެން ނޫން ގޮތަކަށް ކޮންޓްރެކްޓްގެ ދަށުން ކޮންމެހެން ކުރަންޖެހޭ ކަމެއް ފުރިހަމަނުކޮށް ދޫކޮށްލުން؛

(10) ކޮންޓްރެކްޓެއް ނުވަތަ ސަބްކޮންޓްރެކްޓެއް ހޯދުމުގެގޮތުން ބައްޔަތުން ރިޝްވަތުން ހުށަހެޅުން ފަދަ އަމަލެއް ހިންގުން؛

(11) ބީލަމާ ގުޅިގެން ކޮންޓްރެކްޓަށް އަމަލުކުރުމަށް ކަނޑައަޅާފައިވާ ގޮތާ ޚިލާފަށް އަމަލުކުރުން. އަދި މާލިއްޔަތު ގަވާއިދުގައިވާ ގޮތުގެ މަތިން އަމަލުކުރުމަށް އެންގުންތަކަށް އަމަލުނުކުރުން؛

(12) ކޮންޓްރެކްޓާ ހަވާލުވެ، މަސައްކަތް ފެށި ހިސާބަކުން ގެންދިއުމަށްފަހު، އެކޮންޓްރެކްޓް ދޫކޮށްލުން؛

(13) ކޮންޓްރެކްޓުގައި ސޮއިކުރުމަށްފަހު މަސައްކަތް ނުފަށައި އެ ކޮންޓްރެކްޓް ދޫކޮށްލުން؛

(14) ބީލަން ކާމިޔާބުކުރާ ފަރާތުން އަމަލުކުރުމަށް މާލިއްޔަތު ގަވާއިދުގެ 10.28 ވަނަ މާއްދާގައިވާ ގޮތުގެ މަތިން އަމަލުނުކުރުން؛

(15) އުމްރާނީ ތަރައްޤީއާ ގުޅޭ މަސައްކަތްތަކުގައި އެއްބަސްވެފައިވާ ބާވަތާ އެއްގޮތަށް މަސައްކަތް ކުރިއަށް ނުގެންދިއުން.

(ސ) މިމާއްދާގެ (ރ) ގައި ބަޔާންކޮށްފައިވާ ފަދަ ކަމެއް ސާބިތުވެގެން، ބީލަމުގައި ބައިވެރިވާ ފަރާތެއް ނުވަތަ ސަޕްލަޔަރއެއް ސަސްޕެންޑްކުރާނަމަ ސަސްޕެންޑް ކުރާނީ ގިނަވެގެން 5 (ފަހެއް) އަހަރު ދުވަހަށެވެ. މިގޮތުން ސަސްޕެންޑްކުރާނެ މުއްދަތު ކަނޑައަޅާނީ، ހުށަހެޅިފައިވާ މައްސަލައިގެ ކުޑަބޮޑުމިނާއި އެ ކަމެއްގެ ބާވަތަށް ރިޢާޔަތްކޮށް، ޕްރޮކިއުމަންޓް އޮފީހުން ބަލާނެވެ.

652 8831 info@kulhudhuffushicity.gov.mv www.kulhudhuffushicity.gov.mv @kfcitycouncil

ސެކްޝަން - 3

އެއްބަސްވުމުގެ އާންމު މާއްދާތައް އަދި ހާއްސަ މާއްދާތައް

38. މާނަކުރުން

38.1 "މަސައްކަތުގެ ވެރިފަރާތް" ކަމަށް ބުނެފައި އޮތީ، އެ މަސައްކަތެއް ކުރުވަން ބޭނުންވާ އިދާރާއަށެވެ.

38.2 "މަސައްކަތު ހަވާލުވާ ފަރާތް" ކަމަށް ބުނެފައި އޮތީ، އެ މަސައްކަތެއް ކޮށްދިނުމަށް އެދި ބީލަން ހުށަހަޅާ ފަރާތަށެވެ.

38.3 "މަސައްކަތް" ކަމަށް ބުނެފައިއޮތީ ބީލަން ސްޕެކްގައި ބަޔާންކޮށްފައިވާ ހިދުމަތް ނުވަތަ މަސައްކަތެކެވެ.

38.4 "މަސައްކަތުގެ އަގު ނުވަތަ ކުލި" ކަމަށް ބުނެފައިއޮތީ އެއްބަސްވުމާއި އެއްގޮތަށް މަސައްކަތް ފުރިހަމަކުރުމުން މަސައްކަތު ހަވާލުވާ ނުވަތަ މަސައްކަތު ހަވާލުކުރާ ފަރާތަށް ދެއްކޭ ފައިސާއަށެވެ.

38.5 "އެއްބަސްވުން" ކަމަށް ބުނެފައި އޮތީ، މަސައްކަތުގެ ވެރިފަރާތާއި، މަސައްކަތްކުރުމަށް ހަވާލުވާ ފަރާތާ ދެމެދު މަސައްކަތްކުރުވުމާބެހޭ ގޮތުން ވާ އެއްބަސްވުމަށެވެ.

38.6 "ކްލޯޒް ރިލޭޓިވް" ކަމަށް ބުނެފައި އޮތީ، އެ މުވައްޒަފަކާ ކައިވެނިކޮށްގެން އުޅޭ މީހާއާއި، ދަރިންނާއި، އެއްބަނޑު މީހުންނާއި، އެއްބަފާ މީހުންނާއި، އެއްބަނޑު އެއްބަފާ މީހުންނާއި، މައިންބަފައިންނާއި، ފަސްދަރިންނާއި، އަދި މުވައްޒަފަކާ ކައިވެނިކޮށްގެން އުޅޭ މީހާގެ އެއްބަނޑު މީހުންނާއި، އެއްބަފާ މީހުންނާއި، އެއްބަނޑު އެއްބަފާ މީހުންނާއި، އަދި މީހާގެ މައިންބަފައިންނަށެވެ.

"ކްލޯޒް އެސޯސިއޭޓް" ކަމަށް ބުނެފައި އޮތީ، އެ މުވައްޒަފަކާ ވިޔަފާރީގެ ހިއްސާ ނުވަތަ ވިޔަފާރީގެ ގުޅުން އޮންނަ ފަރާތްތަކަށެވެ.

38.7 "އެންމެ ކުޑަ، ކުޑަ އަދި މެދުފަންތީގެ ވިޔަފާރި" ތަކުގެ ގޮތުގައި ބެލެވޭނީ، ޤާނޫނު ނަންބަރު 06-2013 (ކުޑަ އަދި މެދުފަންތީގެ ވިޔަފާރީގެ ޤާނޫނު) ގެ ދަށުން މިނިސްޓްރީ އޮފް އިކޮނޮމިކް ޑިވެލޮޕްމަންޓްގައި ރަޖިސްޓްރީކޮށްފައިވާ ވިޔަފާރިތަކަށެވެ.

39. ލިޔުން ބަދަލުކުރުން

39.1 މި އެއްބަސްވުމުގައި ޝާމިލުވާ ފަރާތްތަކުން މިއެއްބަސްވުމާއި ގުޅިގެން އެއް ފަރާތުން އަނެއް ފަރާތަށް އަންގަންޖެހޭ އެންމެހައި އެންގުންތައް އާއްމުގޮތެއްގައި އަންގާނީ ދިވެހި ބަހުން، ލިޔުމުންނެވެ.

39.2. އެއްފަރާތުން އަނެއް ފަރާތަށް ފޮނުވާ ލިޔުން ރަސްމީކޮށްލާނީ އަތުން އަތަށް ނުވަތަ ރަޖިސްޓަރީ ޕޯސްޓުން، ނުވަތަ ކަނޑައެޅިފައިވާއީމެއިލަކުން، ބީލަމުގައި ބަޔާންކޮށްފައިވާ އެޑްރެހަށެވެ.

39.3. މިއެއްބަސްވުމުގައިވާ އެޑްރެސް ބަދަލުކުރަން ބޭނުންވާނަމަ، ބަދަލު ކުރަން ބޭނުންވާ ފަރާތުން އަނެއް ފަރާތަށް ލިޔުމުން އަންގަންވާނެއެވެ.

40. ތިންވަނަ ފަރާތަކާއި މަސައްކަތް ހަވާލުކުރުން

40.1. މިއެއްބަސްވުމުގެ ދަށުންކުރާ މަސައްކަތުގެ އެއްވެސްބައެއް އެހެންފަރާތަކާއި ހަވާލުކުރެވޭނީ ކުރިން ބޭނުންވާނަމަ އެކަން ބަޔާންކޮށް މަސައްކަތް ހަވާލުވާ ފަރާތުން، ވެރިފަރާތަށް ލިޔުމުން ހުށަހަޅާ ހުއްދަ ހޯދުމަށްފަހުގައެވެ.

40.2. 37.1 ގައިވާ ގޮތުގެމަތިން އެހެން ފަރާތަކާ މަސައްކަތުގެ އެއްވެސް ބައެއް ހަވާލުކުރިކަމުގައިވިޔަސް މަސައްކަތުގެ ޒިންމާ ފަރާތުން މިއެއްބަސްވުމުގައިވާ ގޮތުގެމަތިން ފުރިހަމައަށް ޒިންމާ އުފުލަން ވާނެއެވެ.

41. ތަކެއްޗާއި ޚިދުމަތާއި ހަވާލުވުން

41.1. އެއްބަސްވުމުގައިވާ ގޮތަށް ތަކެތި/ޚިދުމަތް ލިބިފައިވާތޯ ބަލާނީ މިއިދާރާ ހަވާލުވުމަށްފަހުއެވެ. ކޮމިޓީ ބެލުމަށްފަހު ސްޕެސިފިކޭޝަނާއި އެއްގޮތަށް މަސައްކަތް ނިންމާފައިވާކަން ވާނަމަ އެގްރިމަންޓް އެއްގޮތަށް ތަކެތި/ޚިދުމަތް ލިބުނުކަމަށް ބަލާނެއެވެ. އަދި އެއްބަސްވުމާ ޚިލާފަށް ފޯރުކޮށްދީފައިވާ ޚިދުމަތް/ތަކެތި އަނބުރާ ފޮނުވާލެވޭނެއެވެ.

41.2. އެއްބަސްވުމުގައި ބަޔާންކޮށްފައިވާ މުއްދަތުގެ ތެރޭގައި ތަކެތި/ޚިދުމަތް ފޯރުކޮށްދޭންވާނެއެވެ

41.3. މަސައްކަތް ހަވާލުވިފަރާތުގެ ބާރުންބޭރު ކަމެއް ނުވަތަ ފޯސްމެޖޫރ/ކާރިޘާއެއް ނުވަތަ ގަސްދުކޮށްނުހެދޭ ދެފަރާތުގެ ކުރިމަތިވެއްޖެނަމަ މުއްދަތު އިތުރުކުރުމަށްޓަކައި އެފަދަ ބާރުންބޭރުކަމެއް/ކާރިޘާއެއް ނުވަތަ އެކަމެއް ދިމާވިކަން އެނގޭގޮތަށް (ރަސްމީ ނުވަތަ ކަމާގުޅޭ ފަރާތްތަކުގެ) ލިޔުންތަކާއެކު މަސައްކަތް ނިންމަންޖެހޭ މުއްދަތު ހަމަވުމުގެ ކުރިން މަސައްކަތުގެ ވެރިފަރާތަށް ހުށަހަޅަންވާނެއެވެ.

42. އެއްބަސްވުމުގެ މުއްދަތު

42.1. އެއްވެސް ސަބަބަކާއި ހުރެ މުއްދަތު އިތުރުކޮށްދިނުމަށް ހުށަހެޅިނަމަވެސް މުއްދަތު އިތުރުކޮށްދޭނީ "މުއްދަތު އިތުރުކޮށްދިނުމުގެ އުސޫލު" ގައި ބަޔާންކޮށްފައިވާ ގޮތުގެމަތިން ބިޑް ކޮމިޓީއަށް ހުށަހަޅައިގެންނެވެ.

42.2. އެއްބަސްވުމުގައިވާ މުއްދަތަށް މަސައްކަތް ނުނިމި ލަސްވާ ދުވަސްތަކުގެ މާލިއްޔަތުގެ ޤަވާއިދުގެ 10.71 ވަނަ މާއްދާއާ ގޮތުގެމަތިން ލިކުއިޑޭޓެޑް ޑެމޭޖަސް ކެނޑޭނެއެވެ.

42.3. ޖުމްލަ އަގު -/2,500,000 ރުފިޔާއަށްވުރެ ދަށްވާ ބިޑްތަކަށް ފައިސާ ކަނޑާނީ، ޖުމްލަ އަގު 0.005 (ޕޮއިންޓް ސުފުރު ސުފުރު ފަހެއް) އާ ގުނަކުރުމުން ޖެހޭ އަދަދާ މުއްދަތަށްވުރެ އިތުރުވާ ދުވަސްތަކުގެ އަދަދާ ގުނަކުރުމުން ޖެހޭ އަދަދަކަށެވެ.

ލިކުއިޑޭޓެޑް ޑެމޭޖަސް = CP*0.005*LD

CP (ކޮންޓްރެކްޓް ޕްރައިސް): ކޮންޓްރެކްޓްގެ ޖުމްލަ އަގު

LD (ލޭޓް ޑިއުރޭޝަން): ކޮންޓްރެކްޓްގެ މުއްދަތަށްވުރެ އިތުރުވާ ދުވަސްތައް

43. ޖޫރިމަނާ ކުރުމާއި އެޑްވާންސް ޕޭމަންޓް ކުރުން

43.1. މަސައްކަތް ނިމުމަށް ލަސްވާ މުއްދަތަށް މަސައްކަތް ޒިންމާވާ ފަރާތުން ފައިސާ ދެންޖެހިއްޖެނަމަ، މަސައްކަތް ޒިންމާވާ ފަރާތުން ހުށަހަޅާ ބިޑަށް ފައިސާ ދޫކުރެވޭނީ މަސައްކަތް ނިމުމަށް ލަސްވީ މުއްދަތާ ފައިސާ ބެލުމަށްފަހު އަދަދުން ކަނޑައަޅައި ބާކީ ފައިސާއެވެ.

43.2. މަސައްކަތުގެ ޖުމްލަ އަގުގެ 15% އިންސައްތައަށް ވުރެ ލިކުއިޑޭޓެޑް ޑެމޭޖަސް ބޮޑުވެއްޖެނަމަ އެއްބަސްވުން ބާތިލްކުރެވޭނެއެވެ.

43.3. އެއްބަސްވުމުގައި ބަޔާންކޮށްފައިވާގޮތަށް މަސައްކަތް ކުރިއަށް ނުގެންދާކަމަށް ފާހަގަ ކުރެވިއްޖެނަމަ އެއްބަސްވުން އުވާލުމުގެ ނުވަތަ އެއްބަސްވުމުގެ ބައެއް ބާތިލްކުރުމުގެ ފުރިހަމަ އިޚްތިޔާރު މަސައްކަތުގެ ވެރިފަރާތަށް ލިބިގެންވެއެވެ.

43.4. އެއްވެސް ސަބަބަކާހުރެ އެއްބަސްވުން ބާތިލްކޮށްފިނަމަ ބަންދުނޫން 3 ދުވަހުގެ ތެރޭގައި، އެހާތަނަށް ނިމިފައިވާ މަސައްކަތާއި، ނުނިމިހުރި މަސައްކަތުގެ ތަފްސީލް އަގާއެކު ލިޔެ، ދެފަރާތުން އެކުގައި ސޮއިކުރަން ވާނެއެވެ. އަދި މަސައްކަތް ހިނގާ ސައިޓުގައި ހުންނަ ކޮންޓްރެކްޓަރގެ ހުރިހާ ތަކެތީގެ ލިސްޓް ނަގައި އެތަކެތި ބަންދުނޫން 3 ދުވަހުގެ ތެރޭގައި ގެންދަންވާނެއެވެ. މި މުއްދަތުގެ ފަހުން މިއިން އެއްޗަކަށް ދިމާވާ އެއްވެސް ގެއްލުމަކަށް ޒިންމާއެއް ނުވާނެއެވެ.

44. އެޑްވާންސް ޕޭމަންޓް ކުރުން

44.1. މި އެއްބަސްވުމުގައި ދެފަރާތުން ސޮއިކުރުމަށްފަހު ސަރުކާރުގެ އެއްވެސް ޤާނޫނެއް ނުވަތަ ގަވާއިދަކާ މި އެއްބަސްވުމާއި ތަޢާރުޟުވާކަން އެނގިއްޖެނަމަ ނުވަތަ އެފަދަ ޤާނޫނެއް ނުވަތަ ގަވާއިދެއް ހެދިއްޖެނަމަ އެކަމެއްގެ ސަބަބުން ދެވި މިއެއްބަސްވުން ބާޠިލެއް ނުވާނެއެވެ. އެފަދަ މާއްދާއެއް މި އެއްބަސްވުމުގައި ހިމެނޭކަމުގައިވިޔަސް އެ މާއްދާއެއް އިސްތިސްނާކޮށްގެން ނަމަވެސް މި އެއްބަސްވުން އުވާނުލައި ދެމެހެއްޓުމަށް ދެފަރާތުންވެސް އެއްބަސްވެ ޤަބޫލުކުރަމެވެ.

44.2. މިމަސައްކަތާއި ގުޅިގެން ދައްކަންޖެހޭ ޖީއެސްޓީއާއި، ކަސްޓަމްސް ޑިއުޓީއާއި، އިމްޕޯޓް ލައިސަންސް ފީއެއް އަދި އެހެނިހެން ފީއެއް ދައްކަންޖެހިއްޖެނަމަ ފީއެއް ދައްކާނީ މަސައްކަތް ހަވާލުވި ފަރާތުންނެވެ.

45. އެހެނިހެން ކަންކަން

45.1. މި އެއްބަސްވުމުގައިވާ އެއްވެސް މާއްދާއަކަށް ބަދަލެއް ގެނައުން ދެފަރާތުގެ ލިޔުމުގައި ސޮއިކުރާ އެއްބަސްވުމަކުންނެވެ.

46. ޤާނޫނު އަދި އެހެނިހެން ލިޔުން

46.1. މި އެއްބަސްވުން ހިންގާނީ، އަދި ތަފްސީރުކުރާނީ ދިވެހިރާއްޖޭގެ ޤާނޫނުތަކާއި ޤަވާއިދުތަކާއި އެއްގޮތަށެވެ.

47. އެއްބަސްވުމަށް ބަދަލުގެނައުން

47.1. މިއެއްބަސްވުމާއިމެދު އުފެދޭ ދެބަސްވުން ދެފަރާތުގެ މެދުގައި ވާހަކަ ދައްކައިގެން ހައްލުނުކުރެވިއްޖެނަމަ، ދިވެހިރާއްޖޭގެ ޝަރުޢީ ކޯޓަކަށް މައްސަލަ ހުށަހަޅައިގެން ނިންމާނީއެވެ.

48. އެއްބަސްވުމަށް ހިނގާނެ ޤާނޫނު

48.1. މިއެއްބަސްވުމުގައި ނުބުނެވޭ ކަމެއް ދިމާވެއްޖެނަމަ އެކަމެއް ހައްލުކުރާނީވެސް ދެފަރާތުގެ މެދުގައި ވާހަކަ ދައްކައިގެންނެވެ. ހައްލުނުވެއްޖެނަމަ، ދިވެހިރާއްޖޭގެ ޝަރުޢީ ކޯޓަކަށް މައްސަލަ ހުށަހަޅައިގެން ނިންމާނީއެވެ.

ސެކްޝަން - 4

ޖަދުވަލުތައް

ޖަދުވަލު - 1

ބީލަން ހުށަހަޅާ ފަރާތުން ހުށަހަޅަންޖެހޭ ލިޔުންތައް އަދި ޗެކްލިސްޓް

#	ހުށަހަޅަންޖެހޭ ލިޔުންތައް	އޮފީސް	ހުށަހަޅާ ފަރާތް
ބީލަން ހުށަހެޅުމުގައި ތިރީގައިވާ މައުލޫމާތު އަދި ލިޔުމެއް އަދި ލިޔުންތައް މަދު ނުވަތަ ނެތްނަމަ ބީލަން ބާތިލުކުރެވޭނެއެވެ.			
1.	ބީލަން ހުށަހަޅާ ފޯމު (ޖަދުވަލު 2)	✓	
2.	ޕްރައިވެޓް ރެޖިސްޓްރީގެ ކޮޕީ ނުވަތަ ކުންފުނި ރަޖިސްޓްރީ ސެޓްފިކެޓް (މިނިސްޓްރީ އޮފް އިކޮނޮމިކް ޑިވެލޮޕްމަންޓް އިން ދޫކޮށްފައިވާ)	✓	
3.	ޖީއެސްޓީ ރެޖިސްޓްރޭޝަން ސެޓްފިކެޓް ކޮޕީ (ޖީ.އެސް.ޓީއަށް ރެޖިސްޓްރީ ކޮށްފައިވާނަމަ)	✓	
4.	ބީލަމުގައި ސޮއިކުރުމުގެ ހުއްދަ ލިޔުން (ޕަވަރ އޮފް އެޓަރނީ)	✓	
5.	6.1 ވަނަ މާއްދާގައިވާ ބަޔާންކުރާ ލިޔުން ހުށަހަޅަންޖެހޭނަމަ އެލިޔުން.	✓	
6.	ކޯޓޭޝަން (އެޓާޗްމަންޓްގެ އަގުތަކާ ކޯޓޭޝަން ހުށަހަޅާ ކަމުގައި ވިޔަފާރިއެއް، ސެކްޝަން 5 ގައި ހިމެނޭފައިވާ ކޯޓޭޝަންގައި ހުރި ބައިތަކަށްވާ އަގު ވަކި ވަކިން އަގުގެން ހުށަހަޅާ ވާނެއެވެ.)	✓	
ބީލަން ހުށަހެޅުމުގައި ތިރީގައިވާ މައުލޫމާތު އަދި ލިޔުމެއް އަދި ލިޔުންތައް މަދު ނުވަތަ ނެތްނަމަ މާރކްސް ނުލިބޭނެއެވެ.			
7.	އެސް.އެމް.އީ ރަޖިސްޓްރޭޝަން ސެޓްފިކެޓްގެ ކޮޕީ (ރަޖިސްޓަރ ކޮށްފައިވާނަމަ)	✓	
8.	ބީލަން ހުށަހަޅާ މަސައްކަތާގުޅުންހުރި މަސައްކަތުގެ ތަޖުރިބާގެ ލިޔުންތައް އަދި ޖަދުވަލު 3 ފުރިހަމަކޮށް ހުށަހަޅާފައި (ޖަދުވަލު 4 ގައި މާރކްސް ދިނުމަށް ހަމަޖެހިފައިވާނަމަ)	✓	
ބީލަން ހުށަހެޅުމުގައި ތިރީގައިވާ އިޤްރާރާ އެއްގޮތަށް ބީލަން ހުށަހަޅާފައިވާނަމަ ބީލަން ކެންސަލްކުރުމުގެ އިޚްތިޔާރު ބީލަމުގެ ފަރާތަށް ލިބިގެންވެއެވެ.			
9.	ހުށަހަޅަންޖެހޭ ލިޔުންތައް ހުރި ޗެކްލިސްޓްގައި ވާ ތަރުތީބުން ތަރުތީބުކޮށްފައި	✓	
10.	ބީލަމާ ނަންބަރު ޖަހާފައި (ކަވަރު ބީލަމާގެ ލިޔުން ކަވަރުގައި ބީލަމާގެ އެންގޭނެގޮތަށް)	✓	
11.	ބީލަމާބެހޭގައި ހުރި ސޮއިކޮށްފައި	✓	
12.	ބީލަމުގެ ގަނޑުތައް ހުރި ފައިލްވާނެގޮތަށް ބައިންޑްކޮށް / ހިފަހައްޓާފައި	✓	
އެއްބަސްވުމުގައި ސޮއިކުރުމުގެ ކުރިން ހުށަހަޅަންޖެހޭ ލިޔުންތައް			
13.	މޯލްޑިވްސް އިންލަންޑް ރެވެނިއު އޮތޯރިޓީން ދޫކުރާ ޓެކްސް ކްލިއަރެންސް ރިޕޯޓްގެ ކޮޕީ (ދޫކުރިތާ 3 މަސް ހަމަނުވާ) އަދި ޕެންޝަން ގެރެންޓީ ހުށަހަޅަން ބޭނުންކުރާނަމަ ޕެންޝަން ގެރެންޓީގެ އަސްލު	✓	
14.	ފަރާތްތަކުގެ ދިވެހިރައްޔިތުންގެ އައިޑެންޓިޓީ ކާޑުގެ ކޮޕީ ނުވަތަ ޕާސްޕޯޓްގެ ކޮޕީ، ބީލަމުގައި އެފަދަ ފަރާތްތައް އެއްބަސްވުމުގައި ސޮއިކުރާނަމަ އެފަރާތްތަކުގެ ދިވެހިރައްޔިތުންގެ އައިޑެންޓިޓީ ކާޑުގެ ކޮޕީ ނުވަތަ ޕާސްޕޯޓްގެ ކޮޕީ އަދި އެއްބަސްވުމުގައި ސޮއިކުރުމުގެ ހުއްދަ ލިޔުން	✓	

ޖަދުވަލު - 2

ބީލަން ހުށަހަޅާ ފޯމު

1.	ބީލަން ހުށަހަޅާ ފަރާތުގެ މަޢުލޫމާތު	
1.1	ވިޔަފާރީގެ ނަން	
1.2	ރަޖިސްޓްރީ ނަންބަރު	
1.3	އެޑްރެސް	
1.4	ފޯން ނަންބަރު	
1.5	އީމެއިލް އެޑްރެސް	
2.	ބީލަން ހުށަހަޅާ ޕްރޮޖެކްޓްގެ މަޢުލޫމާތު	
2.1	ޕްރޮޖެކްޓްގެ ނަން	"ކޮމަންވެލްތު ބޮޑީބިލްޑިންގ ބުރު ޗެމްޕިއަން 2025" އަށް ކުޅުދުއްފުށި ސިޓީއަން ޖެނެރޭޓަރު ބިލްބަލަން ކުރުމަށް ދެންނެވުމާއި ރަނގަޅު ޖީސަރުބީރު ކުރުމުގެ މަސައްކަތު ކޮންޓްރެކްޓް ފަރާތެއް ހޯދުން
2.2	އިޢުލާން ނަންބަރު	(IUL)266-PR/266/2025/196
3.	ހުށަހަޅާ އަގު	
3.1	ހުށަހަޅާ އަގު	
	ޖީ.އެސް.ޓީ	
	ޖުމްލަ އަގު (ހިސާބު އަކުރުން)	
	ޖުމްލަ އަގު (ތާނައިން ލިޔުމަށް)	
3.2	މުއްދަތު (ބަންދު ދުވަސްތައް ހިމަނައިގެން)	މަޢުލޫމާތު ޝީޓްގައިވާ ގޮތަށް
4.	ބީލަން ހުށަހަޅާ ފަރާތުގެ އިޤްރާރު	
4.1	މަތީގައިބަޔާންކޮށްދީފައިވާ މަސައްކަތް/ ތަކެތި ނުވަތަ ޚިދުމަތް ފޯރުކޮށްދިނުމަށް ޢިލާނާއި މަޢުލޫމާތުގައި، އެގްރީމަންޓްގެ މާއްދާތައް ރަނގަޅަށް ބެލުމަށް ފަހު، މަތީގައި ދެންނެވިފައިވާ އަގަށް މި މަސައްކަތް/ތަކެތި ނުވަތަ ޚިދުމަތް ފޯރުކޮށްދިނުމަށް އަޅުގަނޑު / އަޅުގަނޑުމެން ބީލަން ހުށަހަޅަމެވެ.	
4.2	އަޅުގަނޑު/ އަޅުގަނޑުމެންނަށް މަސައްކަތް/ތަކެތި ނުވަތަ ޚިދުމަތް ފޯރުކޮށްދިނުމަށް ހަވާލުކުރެވިއްޖެނަމަ، 3.2 ގައިވާ މުއްދަތުގައި މަސައްކަތް/ ތަކެތި ނުވަތަ ޚިދުމަތް ފޯރުކޮށްދިނުމަށް ހުށަހަޅަމެވެ.	
4.3	މިބީލަން ހުށަހަޅާތާ 90 ދުވަސް ހަމަވާންދެން މިބީލަން ޤަބޫލުކުރެވޭނެ، އަދި އެއްގޮތަށް ޢަމަލުކުރުމަށް އަޅުގަނޑު / އަޅުގަނޑުމެން އެއްބަސްވަމެވެ. މިމުއްދަތުގެ ތެރޭގައި އެއްބަސްވުމުގައި ސޮއިކުރުމަށް ލިޔުމުން އަންގައިފިނަމަ، އެއްބަސްވުމުގައި ސޮއިކޮށް އެއްބަސްވުމާއި އެއްގޮތަށް މަސައްކަތް/ތަކެތި ނުވަތަ ޚިދުމަތް ފޯރުކޮށްދެވޭނެކަމަށް އެއްބަސްވަމެވެ.	
5.	ބީލަން ހުށަހަޅާ ފަރާތުން	
ސޮއި		ކުންފުނީގެ ތައްގަނޑު
ނަން		
މަޤާމު		
ތާރީޚު		

652 8831 info@kulhudhuffushicity.gov.mv www.kulhudhuffushicity.gov.mv @kfcitycouncil

ޖަދުވަލު - 3

ފާއިތުވި 5 (ފަހެއް) އަހަރުގެ ތެރޭގައި ކޮށްފައިވާ ގުޅުންހުރި މަސައްކަތްތަކެއް

ބިޑަށް ހުށަހަޅާ ފަރާތުގެ ކޮށްފައިވާ ގުޅުންހުރި މަސައްކަތްތަކުގެ ތަފްސީލު				
#	މަސައްކަތުގެ ނަން	މަސައްކަތުގެ ވެރިފަރާތް	މަސައްކަތްކުރި އަހަރު	މަސައްކަތުގެ އަގު (ދިވެހި ރުފިޔާއިން)
			ޖުމްލަ:	

652 8831 info@kulhudhuffushicity.gov.mv www.kulhudhuffushicity.gov.mv @kfcitycouncil

ޖަދުވަލު - 4

ބީލަން އިވެލުއޭޓް ކުރުމަށް ބޭނުން ކުރާނެ މިންގަނޑު

ޕޮއިންޓް ދެވޭނެ ފެކްޓަރ	ޕޮއިންޓް ދެވޭނެ ގޮތުގެ ތަފްސީލް	ޕޮއިންޓްގެ އަދަދު
އަގު	ހުށަހެޅި އެންމެ ކުޑަ އަގު / ހުށަހެޅި އަގު × 100 (އަގު ކުޑަވީ ވަރަކަށް ލިބޭ ޕޮއިންޓް މަތިވާނެއެވެ.)	100
ޖުމްލަ		100

652 8831 info@kulhudhuffushicity.gov.mv www.kulhudhuffushicity.gov.mv @kfcitycouncil

ޖަދުވަލު 5
(ބިޑް ސެކިއުރިޓީ ނަމޫނާ)

Form of Bid Security (Bank Guarantee)

WHEREAS, ……………………………………………….[name of Bidder] (hereinafter called "the Bidder") [company registration number] has submitted his Bid for the Project no……….issued by the Secretariat of Kulhudhuffushi City Council on ………………………………… …………..for construction of …………………………… …….[name of Contract] (hereinafter called "the Bid") under Invitation of bidders No. ………………….. [Announcement Number]

KNOW ALL PEOPLE by these presents that We ……………………………………… [name of Bank] of ……… …………………… [name of country] having our registered office at ……………………………………………………………………………. (hereinafter called "the Bank") are bound unto ……………………………[name of Purchaser] (hereinafter called "the Purchaser") in the sum of *………………………………………….. for which payment well and truly to be made to the said Purchaser, the Bank binds itself, its successors, and assigns by these presents.

SEALED with the Common Seal of the said Bank this ……..day of ……………20……………..

THE CONDITIONS of this obligation are:

(1) If, after Bid opening, the Bidder withdraws his Bid during the period of Bid validity specified in the Form of Bid;

or

(2) If the Bidder having been notified of the acceptance of his Bid by the Purchaser during the period of Bid validity:

(a) fails or refuses to execute the Form of Agreement in accordance with the Instructions to Bidders, if required; or

(b) fails or refuses to furnish the Performance Security, in accordance with the Instruction to Bidders; or

(c) does not accept the correction of the Bid Price pursuant to Clause 27,

* The Bidder should insert the amount of the Guarantee in words and figures denominated in Maldivian Rufiyaa. This figure should be the same as shown in Clause 28.1 of the Instructions to Bidders.

we undertake to pay to the Purchaser up to the above amount upon receipt of his first written demand, without the Purchaser's having to substantiate his demand, provided that in his demand the Purchaser will note that the amount claimed by him is due to him owing to the occurrence of one or any of the three conditions, specifying the occurred condition or conditions.

This Guarantee will remain in force up to and including the date ……………………… days after the deadline for submission of bids as such deadline is stated in the Instructions to Bidders or as it may be extended by the Purchaser, notice of which extension(s) to the Bank is hereby waived. Any demand in respect of this Guarantee should reach the Bank not later than the above date.

DATE…………………………… SIGNATURE OF THE BANK

WITNESS ……………………… SEAL

[signature, name, and address]

ސެކްޝަން - 5

ކޯޓޭޝަން ޝީޓް

#	ތަފްސީލް	ރޭޓް	ޖުމްލަ
1	މުބާރާތަށް ހާޒިރުވާ ބޭރުން އަންނަ ފަރާތްތަކަށް މަރުހަބާ ދެންނެވުން		
2	ކައުންސިލުން ފޯރުކޮށްދޭ ވެލްކަމް ކާޑު، ވެލްކަމް ޑްރިންކް، ކިއު.އާރު ކާޑު ތައްޔާރުކުރުން		
3	ފޮޓޯ އަދި ވީޑިއޯގްރަފީގެ އިންތިޒާމުތައް ހަމަޖެއްސުން		
4	އެއާޕޯޓް، އަދި އުތުރު ބަނދަރުގައި ހަރުކުރާ ކެންވާސް ޕްރިންޓްކޮށް ހަރުކުރުން		
5	ރަށުގެ [illegible] ދަރުވާޒާ ބޯޑް ޕްރިންޓްކޮށް އަދި ހަރުކުރުން		
6	ސަރަހައްދުގެ [illegible] ދަރުވާޒާ ބޯޑް ޕްރިންޓްކޮށް އަދި ހަރުކުރުން		
7	ރަށުތެރެ [illegible] ދިއްލުން		
8	ބީޗު ދަނޑުގައި ޕޯލް ބެނަރ ހަރުކުރުން		
9	އެހެނިހެން		
	ޖުމްލަ އަގު		
	ޖީއެސްޓީ 8%		
	ޖުމްލަ އަގު (ޖީއެސްޓީ ހިމަނައިގެން)		

652 8831 info@kulhudhuffushicity.gov.mv www.kulhudhuffushicity.gov.mv @kfcitycouncil

ސެކްޝަން - 6

މަސައްކަތާބެހޭ މަޢުލޫމާތު

ތަޢާރަފު

މިއީ 2025 ވަނަ އަހަރު ކުޅުދުއްފުށި ސިޓީގައި ބާއްވަން ހަމަޖެހިފައިވާ "ކޮމަންވެލްތު ބީޗްހޭންޑް ބޯޅަ މުބާރާތް 2025" ގައި ކުޅުދުއްފުށި ސިޓީއަށް ވަޑައިގަންނަވާ ޓީމްތަކަށް ދެންނެވުމުގެ އިންތިޒާމްތަކާއި ހަރުމަތު ޒިންމާދާރުކޮށް ކުރުމަށް ފަރާތެއް ހޯދުމަށް ބޭނުންވާތީ އެކަމަށް ޝައުގުވެރިވާފަރާތާ ފަރާތްތަކަށް މަޢުލޫމާތު ދިނުމަށް ތައްޔާރުކޮށްފައިވާ ކަރުދާހެވެ.

މަސައްކަތުގެ ތަފްސީލު

1. "ކޮމަންވެލްތު ބީޗްހޭންޑް ބޯޅަ މުބާރާތް 2025" ގެ މަޢުލޫމާތު

1.1 މުބާރާތް ބާއްވާ ތާރީޚް

- އަހަރު / މަސް: 18 ސެޕްޓެމްބަރު 2025 (މުބާރާތް ފެށޭ ތާރީޚް ބަދަލުވުމަކީ އެކަށީގެންވާ ކަމެކެވެ)
- މުބާރާތުގެ މުއްދަތު: 5 ދުވަސް
- މުބާރާތް ކުރިއަށްދާ ވަގުތު: ހަވީރު އަދި ރޭގަނޑު ދަންވަރު

1.2 މުބާރާތް ބާއްވާ ތަން

- ކުޅުދުއްފުށި ސިޓީ ރަށުމަތީ ފެށުން ސަރަޙައްދު ކޮންޓެބީޗް އެރިޔާ

2. މަސައްކަތާއި ހަވާލުވާ ފަރާތުގެ ޒިންމާ

2.1 މުބާރާތަށް ރާއްޖެއިން ބޭރުން އަންނަ ފަރާތްތަކަށް މަރުޙަބާ ދެންނެވުން

2.1.1 މުބާރާތަށް ރާއްޖެއިން ބޭރުން އަންނަ ޓީމުގެ ފަރާތްތަކަށް މަރުޙަބާ ކިޔުމުގެ ގޮތުން ރަސްމީކަމެއްގެ ތާޒާ ފިނިފެންމަލެއް ދޭންވާނެއެވެ. (150 ފިނިފެންމާ)

2.1.2 މުބާރާތަށް ރާއްޖެއިން ބޭރުން އަންނަ ޓީމުގެ ފަރާތްތަކަށް މަރުޙަބާ ކިޔުމުގެ ގޮތުން ފިނި ޖޫސް ބަވަތެއް (ވަން ބައިޓު ޖޫސް) ނުވަތަ ފިނިކޮށްފައިވާ ވަން ބައިޓު ޖޫސް ކޭޓް ބިސްލޫ ދޭންވާނެއެވެ.

2.1.3 ފިނި ޖޫސް ބަވަތް ނުވަތަ ކޭޓް ބިސްލޫ ހުސްހުސްކޮށް އެއްގަމަކަށް ބަހައްޓާފައި ޑެލިވަރީ ކުރާނެއެވެ. ފުޅިތަކާއި އަދި ބޯތަކެތީގެ ފުޅިތައް ނައްތާލާނީ ސާފުކުރެވިގެންނެވެ. އަދި ނިމުމުން ފިނި ޖޫސް ބަވަތް ނުވަތަ ކޭޓް ބިސްލޫ ނަގަންވާނެއެވެ.

652 8831 info@kulhudhuffushicity.gov.mv www.kulhudhuffushicity.gov.mv @kfcitycouncil

2.1.4. މެހެމާނުން ރާއްޖޭން ބޭރުން އަންނަ ފަރާތްތަކަށް ވެލްކަމް ޑްރިންކެއް ގޮތުގައި ދިނުމަށް 150 ކުރުނބާ ހޯދަންވާނެއެވެ. އެގޮތުން ކުރުނބާ ތާޒާކޮށް ބެހެއްޓުމުގެ ގޮތުން ކުރުނބާ ހުދުމަސްފަހު ރަސްމިއްޔާ ނުދިނުމަށް ހަނދަންވާނީ ފުރިބަ އަންގާފައެވެ. ކުރުނބާ އަތުވާއިރު، ދޯންވާނީ ކަރުދާސް ހުރިޖަހާފައެވެ. އަދި ޒިޔާފަތްތެރިކުރުމުގެ ގޮތުން މަޑުއް ކުރުނބާގައި ޖަހަންވާނެއެވެ. ކުރުނބާ ތަރުތީބުގައި ހުންނަންވާނީ އެކަމަށް ހާއްސަކޮށްފައިވާ ބަޖު ބޭނުންކޮށްގެންނެވެ. (ކުރުނބާ ވަންނާނީ ވަގު ނުވާ، ގުރުނބޭ ނުވާ ރީތި ކުރުނބާއަކަށެވެ.)

2.1.5. މެހެމާނުން ތައާރަފް ކުރުމަށް އަންނަ ފަރާތްތަކަށް މަރުޙަބާ ކިޔުމުގެ ގޮތުން ކުރުނބާއާއެކު ފެންފީބީން އިންތިޒާމް ހަމަޖެހިފައި ހުންނަންވާނެއެވެ. (ބޮއްދުލި ތަށިގައި އަތުވާ ގޮތަށް) އެގޮތުން، ދޯންވާނީ މިނަރަލް ފެން، ފެނާއި ބޮއްދުލި ތަށި ހުދުމަލި މަސައްކަތުގައި ހަވާލުވާ ފަރާތުގެ ޒިންމާއެކެވެ.

2.1.6. ކުރުނބާ ހުންނަންވާނީ ދެހާސްދާރިއަށް އެކަށީގެންވާ ފެންވަރަށް ތައްޔާރުކޮށްފައެވެ.

652 8831 info@kulhudhuffushicity.gov.mv www.kulhudhuffushicity.gov.mv @kfcitycouncil

.2.1.7 ވެލިޔަމް ޑްރިންކު، ފުޑް، ބިސް ޗާޓް ޗަވަލު އަދި ބީލަމުގައި ހިއްސާވާ ފަރާތް ވަގުތު ކަރުންސީއިން ޕްރޮޕޯޒަލް ވެލިޔަމް ދިނުން ދޭނެ ދުވަހަށް ޕްރޮޕޯސަލް ބިލް ބާކީ ފަހުގެ ވަޒީފާ ވަގުތުން ފެށިގެން 16 މަސް، އެކަމަކު ދިގުވާނެ 30 އަހަރަށް، 10 ދުވަހަށް ހަމަޖެއްސޭނެއެވެ.

.2.1.8 ބީލަމުގައި ހިއްސާވާ ފަރާތް ކަރުންސީއިން ޕްރޮޕޯޒަލް ދިގުކުރާނީ ގިނަވެގެން ދުވަހަށް ހަމަޖެއްސެން ވާނެއެވެ.

.2.1.9 ބީލަމުގައި ދިނުމަށް ބަޖެޓުކުރެވޭ ތަރުތީބު ކަރުންސީއިން ޕްރޮޕޯޒަލްތަކެއްވެ. (ތަރުތީބު ގެންދިއުމާއި ގުޅޭގޮތުން ހިންގާނެ ހަމަޖެއްސުމަށް މަސައްކަތްކުރާ ހަފުތާ ފަރާތުންނެވެ.)

.2.1.10 ބީލަމުގައި ހިއްސާވާ ހިންގާނެ ދުވަހުގެ އެއްބަދަލު އަދި ދުވަހުގެ އެތެރެ ބަޔަކު ހަމަޖެއްސެނީ ހަމަޖެއްސޭނެއެވެ. ބީލަމުގައި އަންނަ ބަދަލު ހިއްސާދާރުވާނެއެވެ. އަދި އެއް ވަގުތެއްގައި އެއް ފަރާތުން ބިޑު ބީލަމުގައި، ހިއްސާ ދުވަސް ގެންގުޅޭ އެކަށީގެން ކަމަކަށް ތަރުތީބުކުރެވޭނެއެވެ. (އެއް ފަރާތުން އެއްވަރުގެ 3 ނުވަތަ 4 ބިޑު ފޯމް ހިއްސާ ދުވަހެއް ކުރީން ކަމަކު ތަރުތީބުވާން ވާނެއެވެ.)

.2.1.11 ކަރުންސީއިން ޗެކު ޕްރޮޕޯޒަލްގެ ބީލަމުގައި އަންނަ ވަގުތުގެ ބަދަލު، ޗެކު ގަބޫލުކުރާނެއެވެ. ޗެކު ގެންދިއުމާއި ގެންދިއުމުގެ މަސައްކަތް ހަފުތާ ފަރާތުގެ ބިޑަށްވެސް.

.2.1.12 ބީލަމުގައި އަންނަ ވަގުތުގެ ދުވަހުގެ އެއްބަދަލު ސަރަހައްދުގައި ކުރި އެދުމަށް ގެސްޓްހައުސް ބަހައްޓައި، ގެސްޓްހައުސް ފޮރުވައި ހުސްކުރުމަށް ގެންދަނީ ދޭށެވެ. އަދި އުޅުނު ބަސަރަހަށް ބީލަމުގައި ހިއްސާ ދުވަސް ގެނެސްދޭ ނަމަ އަސަރަހައްދުގައިވެސް ގެސްޓްހައުސް ބަހައްޓާ ގެސްޓްހައުސް އަދި ކުރި އުޅޭނަމަ ވާނެއެވެ.

.2.1.13 ބީލަމުގައި އަންނަ ވަގުތު މަސައްކަތް ނިމުމުގެ ގޮތުން ބަދަލު ގެއްލުން 3 ދުވަހުން ހަމަޖެއްސޭނެއެވެ. ބަދަލާ ދުވަހުން ޕޮލިސީ ހުރި ގަވާއިދާ ފުރުޞަތު ލިބިގެންނެވެ. އަދި ބަދަލު ހޯދުމަކީ މަސައްކަތާއި ހަވާލާ ފުރުޞަތުދޭނެވެ.

.2.1.14 ފޯމާއިސަން ދިނުމަށް 50 މާކުސް ތަރުތީބުކުރެވޭނެއެވެ. މާކުސް ތަރުތީބުކުރުމަށް ބޭނުންކުރާ އަސާސް މަތިވެ.
މާކުސްގެ ސަރހައްދު: 10 އިންސައި

.2.2 ކަރުންސީއިން ޕްރޮޕޯޒަލް ވެލިޔަމް ހާލު، ވެލިޔަމް ދިގުވި، ހިއްސާދާރު ހާލު ތަރުތީބުކުރުން

.2.2.1 ވެލިޔަމް ހާލު:

.2.2.1.1 ކަރުންސީއިން ކަނޑައަޅާ ވެލިޔަމް ހާލު ތަރުތީބުކުރުމުގައި މަސައްކަތާއި ހަވާލާ ފުރުޞަތުގެ ބިންމާއްދާއެވެ. (ބޮޑުވާ އަދަދަކީ 150).

.2.2.1.2 ހާލުގެ ސަރހައްދު ފޯމްބު ހާލު ސަރހައްދެވެ.

652 8831 info@kulhudhuffushicity.gov.mv www.kulhudhuffushicity.gov.mv @kfcitycouncil

·2·2·1·3 ކާޑުގެ ޑިޒައިން ކައުންސިލުން ފޯރުކޮށްދިނުމުން ޕްރިންޓްކުރުމަކީ މަސައްކަތާއި ހަވާލުވާ ފަރާތުގެ ޒިންމާއެކެވެ.

·2·2·1·4 ސާމްޕަލްގެ ގޮތުގައި އެއްކާޑު ޕްރިންޓް ކުރުމަށްފަހު ކައުންސިލުގެ އެޕްރޫވަލަށް ފޮނުވަންވާނެއެވެ.

·2·2·1·5 ކާޑު ޕްރިންޓްކުރާ ގަނޑުގެ ސްޕެސިފިކޭޝަންތައް ތިރީގައި ބަޔާންކުރެވިފައިވަނީއެވެ.

Specification	Details
Paper Thickness	300 GSM (Grams per Square Meter)
Size	Standard Postcard Size (e.g. 4" x 6" / A6 – 105mm x 148mm)
Printing	Two-sided (Front and Back)
Finish	Matt or Semi-Gloss
Print Coverage	Edge-to-edge (Full Bleed)

·2·2·2 ފްލާސްކް ޑިޒައިން:

·2·2·2·1 ފްލާސްކް ޑިޒައިންގެ ގޮތުގައި ދިރުމަށް ބައްޓާރު ކުރާނީ ފޮޓޯގައިވާ ވައްޓަރު 150 ކަލިވަކި **ނުވަތަ** 150 ރާބަރި ޕްލޭއިން އެކެވެ.

·2·2·2·2 ކަލިވަކިގެ ސައިޒަކީ 3 އިންޗި. އެގޮތުން ޕްރިންޓްގެ ބޮޑު އިނގިރޭސި ވަކިގެ ފުރުގައި ހަރުކުރެވިފައެވެ.
ވަކިގެ ތިރިއަރިގައި އިނގިރޭސި "KULHUDHUFFUSHI" ކަމަށް ލިޔެފައެވެ.

·2·2·2·3 ފްލާސްކް ޑިޒައިންގެ ގޮތުގައި ދިރުމަށް ބައްޓާރު ކުރާނީ ރާބަރި ނަމަ ރާބަރި ބައްޓާރުކުރަމުގައި ކުރުނަރުވާ ޗިޗި
ބޮކަ ސައިޒްގެ އެއްޗެއްގައެވެ. ރާބަރީގެ ދިގުމިނުގައި 3 އިންޗި ކުރުނަރު ވާނެއެވެ. ފޮޓޯގައިވާ ގޮތަށް
ސްޓެއިންލެސް ސްޓީލް ނަމްބަރު ޕްލޭޓް އެއް ބައްޓާރުކުރުމަށް ފަހު ރާބަރި ޕްލެއިން ރިންގް އަށް ހަރުކުރެވޭނެއެވެ.
ނަމްބަރު ޕްލޭޓްގައި “KULHUDHUFFUSHI” އެންގްރޭވް ކުރެ ޖަހާފައި އިނގިރޭސިންވާނެއެވެ. ނަމްބަރު ޕްލޭޓްގެ
ސައިޒް: 40mm x 5mm

·2·2·2·4 ކަލިވަކި ނުވަތަ ރާބަރި އިނގިރޭސިން ރިއެކްޓަރ ކާޑު ގަނޑުކާރުގައި ހަރުކުރެވިފައެވެ.

·2·2·2·5 ސާމްޕަލްގެ ގޮތުގައި އެކަތި ބައްޓާރުކުރުމަށްފަހު ކައުންސިލުގެ އެޕްރޫވަލަށް ފޮނުވަންވާނެއެވެ.

2.2.3. ކިއު.އާރު ކޯޑު (150 ކާޑުކޮޅު)

2.2.3.1. ކިއު.އާރު ކޯޑު ޕްރިންޓް ކުރަންވާނީ ފޮތިކަޑުކާޑުގެ، ގަނޑުގެ ސްޓިކަރސްޓިކާސް އާއެއްގޮތަށެވެ.

2.2.3.2. ސައިޒަކީ 2*2 އިންޗި އެވެ.

2.2.3.3. ކިއު.އާރު ކޯޑު ކައުންސިލުން ފޯރުކޮށްދިނުމުން، ޕްރިންޓްކޮށް ކާޑުކޮޅު ތައްޔާރު ކުރުމަކީ މަސައްކަތާ ހަވާލުވާ ފަރާތުގެ ޒިންމާއެކެވެ.

2.3. ފޮޓޯ އަދި ވީޑިއޯގްރަފީގެ އިންތިޒާމުތައް ހަމަޖެއްސުން

2.3.1. މުބާރާތާއި ގުޅިގެން ހަރުމަތަކުގައި ކުޅޭ ޓީމްތަކާއި، ހިނގާ އިވެންޓް ހަރަކާތްތަކާއި، މެހުމާނުންނަށް މަރުހަބާ ކިޔުމާއި ބީރުމަކަން މަރުހަބާ ކިޔުން ފަދަ މުހިންމު ކަންކަން ފޮޓޯ އަދި ވީޑިއޯގެ ޒަރީއާއިން ސިޓީ ކައުންސިލަށް ފޯރުކޮށްދިނުމަކީ މަސައްކަތާ ހަވާލުވާ ފަރާތުގެ ޒިންމާއެވެ.

2.3.2. ހުރިހާ ބިމުތަކެއްގެ ރިސީވަލް ފޮޓޯ ނަގަންވާނެއެވެ. އަދި ހާއްސަ މުނާސަބަތުތަކުގެ ރިސީވަލް ފޮޓޯ ނަގަން ވާނެއެވެ.

2.3.3. ރީލްސް އަދި ސްޓޯރީ އަށް ބޭނުންވާ ވީޑިއޯ (ޑްރޯން ފުޓޭޖް ކެމް) ފޯރުކޮށްދޭންވާނެއެވެ.

2.3.4. ފޮޓޯތައް ހިއްސާކުރާއިރު ބީލަމެއް ވަކިވަކިން ކެޓަގަރައިޒް ކުރުން.

2.3.5. މުބާރާތް ކުރިއަށް ދާއިރު މުބާރާތުގެ ފޮޓޯ ނަގާކަން ނުޖެހޭނެއެވެ.

2.4. މުބާރާތުގެ ފުރުމުގެ ރަސްމިއްޔާތު އަދި ނިންމުމުގެ ރަސްމިއްޔާތުގައި ސްޓޭޖު ބޭނުން ހުރިހާ އަމިއްލަ ބެހެން ކުރިއަށްގެންދާނެގޮތަށް ހަމަޖެއްސުން

2.4.1. **ފުރަތަމަ އަޤްސާމް** : ބިޑުދޭފަރާތުގެ މަސައްކަތް ބޭނުންކޮށް ބެލެހެއްޓުމަށް ކުރާ މުއްދަތަށް ފީ

2.4.1.1. 30 ދުވަސްކަން ވުރެ ދުވަހުގެ އަގަށް މަދު ނަމަވާނަމަ (ދުވަހުގެ އަގަށް ގެއިމަކު ކުރާނީ މިއުޖަލަށް ސްޓޭޖް ގެ މައްސަލަ ބޭނުންކުރެވޭ.)

2.4.1.2. މި އަމިއްލަ ސްޓޭޖް ފުރުމާއި ފުރަތަމަ ކޮންޓްރެކްޓަރުގެ މަސައްކަތް ކުރަންވާނެއެވެ. މިއާ ކޮންޓްރެކްޓަރު ފުރަތަމަ ހަމަޖެހުމެވެ. މި ހަމަޖެހުމުގެ ފުރުސަތު ދެވުނު ހަމަޖެހިފައި ހުރިހާ ގޮތް ސާފުކޮށް ކުރަންވާނެއެވެ. އަދި ހުރިހާ ތަނެއް އަޅާނެ މިއުޖަލަށް ބޭނުން ކުރުމަށެވެ.

2.4.2. **ނިމުމުގެ އަހަރު** : ކުޅުދުއްފުށީ ސިޓީއަށް މަދުރަސާ ވަވަހަށް ނިމުމުގެ ބޭނުންކުރުން.

2.4.2.1. މިފަދަ ދިޔުން، ރިޕޯޓަށް ބޭނުންކުރަން ވާނީ މަސައްކަތް ހަވާލު ފާހަގަކޮށްފައެވެ. ރިޕޯޓުގެ ހުރުމުގެ ދުވަސް ފިހިރިސް ކުރުންސިފަން ހުރަހާ އެޑްރެސް ދަރަނިވާފައެވެ. މިފަދަ ކިޔުންވާނީ ޗެއްޗާ ފަންވަރުގައި މަސްލަހަތު ދަ ލަވަ ކިޔުންތެރިންނެވެ.

2.4.2.2. މިފަދައިން ނިމުމުގެ ކޮންޓްރެކްޓަރު ދުރަށްވާނެއެވެ. އަދި މިހަރަކާތުގައި މަދުވެގެން 60 ދުވަސް ބައިވެރި ދުވަސް ވާނެއެވެ. މި ހަރަކާތުގައި ފުރުސަތު ސަރަޙައްދުގެ ގަވާއިދުން ދުވަހަށް ދާނީ ތަރައްގީ ދުވަހަކު ނުވަތަ ވާނެއެވެ. މި އަމިއްލަ ބޭނުން ދުރަށްވާނީ މުދާ އަދި ތަވަރުކުވެ. މި ހަރަކާތުގެ ފުރުސަތު ދުވަހަށް ގެނދާނީ ސްޓޭޖުތަކުގެ ބޭނުންކުރާނެ.

2.4.2.3. މަދުވެގެން 10 – 14 ދުވަހުގެ ކުރިއަށް ސިފާ ޕްލޭނުގައި ކޮންޓްރެކްޓަރުގެ ބޭނުމަށް ފުރުސަތު ދުރުވެސް ވާނެއެވެ.

2.4.3. **ސަލާމީ ނިމުމުގެ އަހަރު:** ދަނޑު ، ބަނދަރާ އަދި މާލެއި ހިމެނޭގޮތުން 60 ދުވަސް ހިމަނައިގެން ނިމުމުގެ ބޭނުންކުރުން

2.4.3.1. މި ހަރަކާތުގައި ފުރުސަތު ދުވަހަށް ގަވާއިދުން ދުވަހަށްދާނެ ތަރައްގީ ދުވަސް ނުވަތަ ވާނެއެވެ. މި ހަރަކާތުގެ ފުރުސަތު ދުވަހަށް ގެނދާނީ ސްޓޭޖުތަކުގެ ބޭނުންކުރާނެ.

2.4.3.2. މި އައިޓަމްގައި ބޭނުން ކުރަންވާނީ މުޅިން އަދި ލަފައެޅުން. މިލަފަ ލިޔުން، ރިކޮމެންޑޭޝަން ބަލާއިރުޝާދުކުރަން ވާނީ
ކަސްޓަމަރާ ހަވާލުވާ ފަރާތުންނެވެ. ރިކޮމެންޑު ކުރުމުގެ ކުރިން ލިޔުމުން ކައުންސިލުން ހުއްދަ އެޕްރޫވަލް
ހޯދަންވާނެއެވެ. މިލަފަ ކޮންކްރީޓް ފާރުގެ ފައުންޑޭޝަނުގައި މަސްދޫކުރު ބަ ޕޮއިންޓްކުރެވޭނެއެވެ.

2.4.3.3. މަދުވެގެން 10 – 14 ދުވަހާއިދުމުގެއި ޕްރޮކިއުމަންޓް ސިމެންޓް ޓެސްޓިންގއި ކޮންކްރީޓްގެ ކުރިން ބިމާއަށް
ކުރެވެން ވާނެއެވެ.

2.4.4. މިއައިޓަމް ތަކަށް ގެންނަ ކޮންކްރީޓްގެ ދަތުރު ހަރަދު، ހުރިން އަދި ކޮށުން ހަމަޖެއްސާނީ މަސައްކަތާ ހަވާލުވާ
ފަރާތުންނެވެ.

2.4.5. މިމަސައްކަތަށް ހަމަޖެއްސާ ކޮންކްރީޓްގެ ވަށްވާނީ މިއުޖިކަލް އަދި ޖެހޭގޮތް ގެއްލުމެއް ނުހުންނަ 25 އަހަރު ދުވަހުގެ
ވޮރަންޓީ ހުރި ފަރާތަކަށެވެ.

2.5. އެއާކޮންޑިޝަނަރ، އަދި އެފްބީ ބެޓަރީގައި ހުރުމުގެ ކަނޑާލާ

2.5.1. 8 ފުޓު 4 ފުޓުގެ 31 ކަންވަސް ބޯޑް ޕްރިންޓުކޮށް، 6mm ޕްލާގައި ހުރުމަށް ލާޒިމްކުރާނެ ކައުންސިލުން ދަށުން
ތަންތަނުގައި ހުރުމުގެ މަސައްކަތުގައި ހަވާލުވާ ފަރާތުގެ ޒިންމާއެވެ. މަސައްކަތް ނިމުމުން މިތަނުގައި އަޅަންވާ
ހަވާލުކުރާއިރު ނަގާހަނދާލެވެ. ޕާލާގެ ފަހަތުގައި ހުންނަހަނދާނީ ކަރުނާ ލުމިފައެވެ. ބޯޑު ހުރުމުގެ ބޭނުންވާ ބޯޓު
ކައުންސިލުން ޕްރޮވައިޑްކުރާނެއެވެ.

2.5.2. 8 ފުޓު 4 ފުޓުގެ 3 ކަންވަސް ބޯޑު ޕްރިންޓުކޮށް، ޕްރޮފައިލުގައި ހުރުމަށް ދަރަޖާ ޓޮޕްގައި އެފްބީ ބެޓަރީ
ސަރަހައްދުގައި ހުރުމަށް. (މި 3 ޕްރޮފައިލް ކައުންސިލުން ޕްރޮވައިޑްކުރާނެ އަދި މަސައްކަތް ނިމުމުން މިތަނުގައި
ކައުންސިލާއި ހަވާލުކުރަންވާނެއެވެ)

2.5.3. އެއަރޕޯޓް ސަރަހައްދުގައި ހުރުމަށް ކަނޑާލާކަށް ކުނިކާނީ ކަނޑާ އެއް ފުޓު ދުރުމިނުގައި ހުރުމުލަށެވެ.

2.5.4. އެއަރޕޯޓްގައި ހުރުމަށް ކަނޑާލާ ކޮންޓްރެކްޓަރ ދިރިއަނަގެ އާރު.ޖީ.ބީ ލައިޓް ސްކްރީނުގައި ދިއްލަންވާނެއެވެ.

2.5.5. ކަންވަސް ބޯޑުގެ ޑިޒައިން، އަދި ހުރި ކައުންސިލުން ޕްރޮވައިޑްކުރާނެއެވެ. (މިތަނުގައި ގެނައުމާއި އިންސްޓޯލް
ހަމަޖެއްސުމަށް މަސައްކަތާ ހަވާލުވާ ފަރާތުންނެވެ.)

2.5.6. ބޯޑުތައް ވަރާއި އެއްވަރަށް ފަހަރު ތަނަވަސްވާ ޕްރޮފައިލެއް ހުރުމަށް ހަމަޖެއްސަންވާނެއެވެ.

652 8831 info@kulhudhuffushicity.gov.mv www.kulhudhuffushicity.gov.mv @kfcitycouncil

·2·6 ރަނުގެ މެޑަލް ދައްކުވައިދޭ ބޯޑު ޕްރިންޓިން އަދި ހަރުކުރުން

·2·6·1 6 ފޫޓު 4 ފޫޓު ކަންވާސް ބޯޑެއް ޕްރިންޓްކޮށް ހަރުކުރުން (ރަނގަޅަށް ފެންނަ ސަރަހައްދު).

·2·6·2 ކަންވާސް ހަރުކުރަންވާނީ ކުރިން އެބޯޑުގައި ހަރުކޮށްފައިވާ ކަންވާސް ނައްޓާލަމުން ރީޔޫސް ބަޔަށް ބޭނުންކުރެވޭނޭގޮތަށް.

·2·6·3 ކަންވާސް ޕްރިންޓް ކުރާނީ ކައުންސިލުން ދޭ ޑިޒައިނާއި އެއްގޮތަށް.

·2·6·4 މި ބޯޑު އިވެންޓް ނިމުމުން ނަގާކަށް ނުޖެހޭނެއެވެ.

·2·7 ސަރަހައްދުގެ މެޕް ދައްކުވައިދޭ ބޯޑު ޕްރިންޓިން އަދި ހަރުކުރުން

·2·7·1 6 ފޫޓު 4 ފޫޓު ކަންވާސް 1 ބޯޑު ކައުންސިލުން ދައްކާ ސަރަހައްދެއްގައި ހަރުކުރުން (ރަނގަޅަށް ފެންނަ ސަރަހައްދު).

·2·7·2 ފުރަތަމަ ޕްރޮޑަކްޝަނުގައެވެ. ކަންވާސް ހަރުކުރަންވާނީ ކުރިން އެ ބޯޑުގައި ހަރުކޮށްފައިވާ ކަންވާސް ނައްޓާލަމުން ރީޔޫސް ބަޔަށް ބޭނުންކުރެވޭނޭގޮތަށް.

·2·7·3 ކަންވާސް ޕްރިންޓް ކުރާނީ ކައުންސިލުން ދޭ ޑިޒައިނާއި އެއްގޮތަށް.

·2·7·4 މި ބޯޑަކީ އިވެންޓް ނިމުމުން މަސައްކަތާއި ހަވާލުވާ ފަރާތުން ނަގާ، ކައުންސިލުން އަންގާ ތަނަކަށް ގުދަންކުރަން ގެންދަންވާނެއެވެ.

·2·8 ރަނގަޅު ޕްރޮޑަކްޝަން ދިއްލުން.

·2·8·1 ކުޅުދުއްފުށި ސިޓީ ކައުންސިލުގެ ފަރާތުން ޕްރޮވައިޑްކުރާ ތަކެތި / ކުރާ ކަންތައްތައް

·2·8·2 ރަނގަޅު ފެންނަ ކުރިމަތިން، ރަނގަޅު ކަނޑޮބު މަގުގައި މި އިވެންޓުގެ 3 ފްލެގް ކަރަންޓް ޕޯލްތަކުގައި ބަނދެފައި ހުންނާނެއެވެ. އަދި ބަނޑޭރިގަނޑުތައް އާއި ދިދާ މަގުމަތީގައި ފެންނަ ސްޕޮންސަރ ބޯޑްސް ފަދަ އާއި ދިދާލުން ފަދަ ކަރަންޓް ޕޯލްތައް ބަރަބަރުގައި ދިއްލާނެއެވެ.

·2·8·3 އަލިކަން ބަލައިގެ މިފާހަން ނަގައިގެން ކަރަންޓް ބޯންޑާ ސަރަހައްދުން ގެންދިއުމަކީ މަސައްކަތާއި ހަވާލުވާ ފަރާތުގެ ޒިންމާއެކެވެ.

·2·8·4 މަސައްކަތާއި ހަވާލުވާ ފަރާތުގެ ޒިންމާ

·2·8·5 މަގުން މަގާއި ދިމާ ފެލިގަޑުގައިވާ ދެ ފަޅުގައި ހުރި ލައިޓުން ގަސްތަކާއި ރައްކައް ފަނޑުލާ، ދިމާން ފެންނަވަރަށް ފެއާރި ލަޔެއްލައި ދިއްލަންވާނެއެވެ. ލައިޓް ލާންވާނީ ކައުންސިލުން އަންގާގޮތަކަށެވެ.

2.8.6. ރަނގަޅު ފެނުން ސަރަހައްދުގައިވާ ރުއްތަކަށް ގެއްލުން ސްޓްރިޕް ލައިޓް (ވަލު ލައިޓް) ލައި ދިއްލަންވާނެއެވެ.

2.8.7. ރަނގަޅު ފެނުން ސަރަހައްދުގައިވާ ރުއްތަކުގައި ވަލު ލައިޓް ސްޓްރިންގް ހަރުކުރަންވާނެއެވެ. (ގައިއްގަނޑުގައި 15 ރުއް)

2.8.8. ކަރަންޓް ކަނެކްޝަންތައް ހުންނަންވާނީ ފެން ނުވަދެވޭނެހެން ސޭފްޓީކޮށެވެ.

2.8.9. އިލެކްޓްރިކް މުއްދަތުގައި ދިމާވާ ނުރައްކާތަކުން ފަރުވާތެރިވުމަށް ނަމަ އެކަން ހައްލުކުރަންވާނެއެވެ.

2.9. <u>ބޮޑި ދަނޑިގައި ފްލެގް ބެނަރ ހަރުކުރުން</u>

2.9.1. ކައުންސިލުން އަންގާ މަގުމަތީގައި ހުރި ދަނޑިގައި 42 ފްލެގް ބެނަރ ހަރުކުރުން.

2.9.2. ބެނަރ ހަރުކުރުމަށް ބޭނުން ވާނެ ބްރެކެޓް ކައުންސިލުން ފޯރުކޮށްދެވޭނެއެވެ.

2.9.3. 42 ހުރި ދަނޑިގައި ޖެހުމަށް ހަރުކުރެވޭ ބެނަރގެ ބޮޑުމިނަކީ ދިގުމިނުގައި 4 ފޫޓް އަދި ފުޅާމިނުގައި ½ 1 ފޫޓެވެ.

2.9.4. ބެނަރ ހަރުކުރާނީ ހުރިދަނޑިގެ ބުޑުން ފެށިގެން 91" އިންޗި މައްޗަށެވެ.

2.9.5. ބެނަރ ޕްރިންޓް ކުރަންޖެހޭނީ 1 ފަރާތަށް ފެންނަ ގޮތަށް ފޮތި މެޓީރިއަލްގައެވެ.

2.9.6. ބްރެކެޓް ހަރުކުރުމަށް ބޭނުންވާ 168 ހެކްސްބޯލްޓާއި އިސްކުރު ފަދަ ތަކެތި ހޯދާނީ މަސައްކަތާ ހަވާލުވާ ފަރާތުންނެވެ.

2.9.7. މަސައްކަތް ނިމުމުން ކައުންސިލުން އަންގާތަނަކަށް ތަކެތި ގެންދަންވާނެއެވެ.

2.9.8. ތަކެތި ގެންދިއުމާއި ގެނައުމުގެ އިންތިޒާމް ހަމަޖެއްސާނީ މަސައްކަތާއި ހަވާލުވާ ފަރާތުންނެވެ.

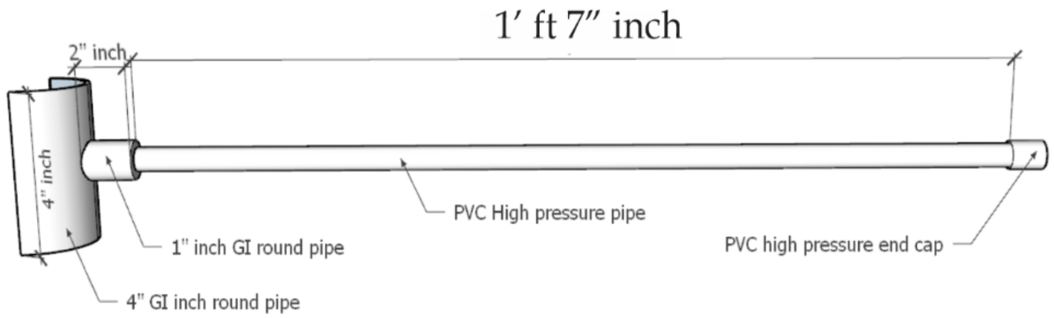

3. <u>އެހެނިހެން</u>

3.1. މުބާރާތަށް ތައްޔާރުކުރަން ޖެހޭ އަންގާ ތަކެތި 11 ސެޕްޓެމްބަރ 2025 އަށް ނިންމަން ވާނެއެވެ.

652 8831 info@kulhudhuffushicity.gov.mv www.kulhudhuffushicity.gov.mv @kfcitycouncil

.3.2 އިވެންޓް ނިމުމާ 72 ގަޑިއިރުތެރޭ އިވެންޓްގައި ބޭނުންކުރި ތަކެތި ނަގާ ތަންތަން ސާފުކުރަންވާނެއެވެ.

.3.3 މަސައްކަތަށް ބޭނުންވާ އެންމެހާ ތަކެތި އުފުލުމާއި، ތަން ސާފު ކުރުމާއި، ތަކެތި އުތުރުމާއި މަސައްކަތް ނިމުމުން އަނބުރާ ގެނައުމުގެ އެންމެހައި އިންތިޒާމް ހަމަޖެއްސުމަކީ މަސައްކަތްތެރި ފަރާތުގެ ޒިންމާއެކެވެ.

.3.4 މަސައްކަތުގެ ތެރެއިން ތަކެތި އުފުލުމަށް ކުރަންޖެހޭ އެންމެހާ ޚަރަދު ދެއްކުމަކީ ހަރަދާއި އެހެނިހެން އިންތިޒާމުތައް ހަމަޖެއްސުމަކީ މަސައްކަތާ ހަވާލުވާ ފަރާތުގެ ޒިންމާއެކެވެ.

.3.5 މި މަސައްކަތުގެ ތެރެއިން ކައުންސިލުން ހަވާލުކުރާ އެންމެހައި ތަކެތި ކައުންސިލާ އާއި ހަވާލުކުރަންވާނެއެވެ. އަދި މި ކައުންސިލުން އަންގާ ތަނަކަށް ގެންގޮސް ދޫކުރަންވާނެއެވެ.

.3.6 ރައްކާތެރިކުރުމާއި ޙިމާޔަތްކުރުމުގެ ފިޔަވަޅު ނޭޅުމުގެ ސަބަބުން ކައުންސިލުން ހަވާލުކުރި ތަކެއްޗަށް ލިބޭ ގެއްލުމުގެ ޒިންމާ މަސައްކަތާ ހަވާލުވާ ފަރާތުން ނަގަންޖެހޭނެއެވެ.

.3.7 މީގެ އުފުލުމުގެ ތެރޭގައި ގެއްލޭ ތަކެއްޗަށް މަސައްކަތާ ހަވާލުވާ ފަރާތުން ޒިންމާވާންވާނެއެވެ.

.3.8 މި މަސައްކަތަށް އަގު ހުށަހަޅުއްވާ ފަރާތްތަކުން މިފަދަ ކަމެއް ކުރިއަށް ގެންދިއުމުގެ ތަޖުރިބާ ކުރިން ކަންކުރެވިފައި ވާން ފަރާތްތަކުގައި ގެންނަންޖެހޭ އެޖެންސީތަކުން ލިބެންޖެހޭ ހުއްދަތައް ލިބިގެން އޮންނަންވާނެއެވެ. މަސައްކަތަށް އަގު ހުށަހަޅާފަރާތުން މިފަދަ ހުއްދަތަކުގެ ބޭނުންވާނެ ކޮޕީތައް އަގު ހުށަހަޅުއްވާއިރު ސަމާލުކަން ދޭންވާނެއެވެ.

.3.9 މަސައްކަތަށް އަގު ހުށަހަޅުއްވާ ފަރާތުން މަސައްކަތްކުރުމަށް ކުރަންޖެހޭ ހަމަޖެއްސުންތަކާއި ސަރަޙައްދުތަކުގައި ތަނަވަސްކަން ބަލައި މަސައްކަތްކުރުމަށް ދެނެގަނެ ސަރަޙައްދު ކުރުމަކީ މަސައްކަތާ ހަވާލުވާ ފަރާތުގެ ޒިންމާއެކެވެ.

.3.10 ވެށީގާނޫނުން މަސައްކަތް ކުރުމުގެ އިންތިޒާމްތަކާއި ރައްކާތެރިކަމުގެ ކަންކަން ކުރެވޭ ފަދަ ވަޒަނަށް ހުރިހާ ކަމެއް އަމަލުކުރަންވާނެއެވެ. މުބާރާތް ކުރިއަށްދާ މުއްދަތުގައި އެކި ކަންކަމުގެ ފުރުޞަތު ދެއިންގައި ކުރިމަތިވާ، ފުރުޞަތު ދެއިންގައި އަދި ފަސާދައިން ގެއްލުން އިންތިޒާމް ހަމަޖައްސަން ވާނެއެވެ.

.3.11 މަސައްކަތުގެ ތެރެއިން ކައުންސިލުން ހަވާލުކުރާ ތަކެތި މުބާރާތް ނިމުމުން 48 ގަޑިއިރު ތެރޭ އަނބުރާ ކައުންސިލާއި ހަވާލުކުރަންވާނެއެވެ. މިގޮތުން ހަވާލުކުރާ އެއްޗަކުން ގެއްލުމެއް ލިބިއްޖެ ނަމަ އެއެއްޗެއް ރިޕެއާކޮށް ކޮށްދޭންވާނެއެވެ. އަދި މިތަކެތި ކައުންސިލުން ކަނޑައަޅާ ތަނަކަށް ގެންގޮސްދޭން ވާނެއެވެ.

.3.12 މަސައްކަތަށް އަގު ހުށަހަޅުއްވާ ފަރާތުން މަސައްކަތްތަކައް ދެނެގަނެ، މަސައްކަތްތަކައް ކުރުމަށް ހަމަޖެހިފައިވާ ސަރަޙައްދުތައް (ރަނގަޅުކޮށްފައި، ސަރަޙައްދު، ކުނިބާ މަދު އަދި އެހެނިހެން) ތަނަވަސްކަން ބަލައި އެހެންކަންކަން ލިބޭނެ ހުރި ތަރުތީބުކޮށްދިނުމާއި ޒިންމާކޮށް ދެނެގަނެ ސަރަޙައްދު ކުރުމަކީ މަސައްކަތާ ހަވާލުވާ ފަރާތުގެ ޒިންމާއެކެވެ. އަދި އަގު ހުށަހަޅުއްވާ އިރު މިގޮތުން ޚަރަދު ކުރެވޭނެ ކަންކަން ރިއާޔަތް ކުރަންވާނެއެވެ.